SLIMFIT

SCANIA PGR Series

24 V

Instrucciones de Montaje	**ES**
Mounting Instructions	**EN**
Instructions de Montage	**FR**
Montageanweisungen	**GE**
Istruzioni di Montaggio	**IT**

F-4230 rev.01

AENOR GESTIÓN DE LA CALIDAD ISO 9001 ER-0022/1999

AENOR CALIDAD EN AUTOMOCIÓN IATF 16949 RA02-0027/2012 IATF: 0323311

AENOR GESTIÓN AMBIENTAL ISO 14001 GA-2021/0140

CERTIFIED IQNet QUALITY SYSTEM

SLIMFIT	1003274153
Kit instalación	091264KT01
Documento	220AA35381

Gracias por su adquisición y por confiar en nuestra gama de productos. **SLIMFIT** es un equipo de aire acondicionado diseñado y fabricado por **Dirna Bergstrom** para ser utilizado en un vehículo a motor parado durante los períodos de descanso a la sombra y/o por la noche.

SLIMFIT está diseñado con la más avanzada tecnología para lograr un eficaz rendimiento, una reducción en el gasto de combustible y en las emisiones de CO_2 a la atmósfera. Son estas características lo que lo hace único en el mercado del aire acondicionado para vehículos.

Lea atentamente este documento antes de instalar el producto. Conserve este documento para futuras consultas. La documentación original ha sido escrita en español, por lo que el resto de idiomas son traducciones.

Tiene a su disposición todos los manuales del producto en sus versiones digital (PDF) en **https://www.dirna.com/**

Cualquier operación de venta o de garantía está sometida a nuestras condiciones generales de venta en su versión más actualizada, publicada en nuestra página web **https://www.dirna.com/**

Explicación de símbolos

- **Advertencia:** Aviso de seguridad que informa sobre una situación, qué de no evitarse, puede provocar lesiones graves o la muerte.
- **Peligro:** Riesgo de corte. Señala una situación que podría provocar un corte.
- **Peligro:** Riesgo de electrocución. Señala una situación que podría provocar una electrocución.
- **Aviso:** Aviso de seguridad que informa sobre una situación, qué de no evitarse, puede provocar daños al equipo o a otros materiales.
- **Información:** Información adicional sobre la instalación o el manejo del producto.
- **Frágil:** Indica una situación en la que se debe operar con cuidado para no causar daños al equipo y a otros materiales.

Explicación de responsabilidades

- **Dirna Bergstrom** declina toda responsabilidad ante los daños ocasionados en los siguientes casos:
  - Daños en el producto debido a influencias mecánicas y sobretensiones.
  - Modificaciones realizadas en el equipo sin el consentimiento expreso del fabricante.
  - Utilización el equipo para fines no descritos en este documento.
  - Una inadecuada manipulación o instalación del equipo.
- Queda prohibida la manipulación de los circuitos de gas refrigerante sin autorización expresa del fabricante.

Advertencias durante el montaje

- La instalación, reparación y mantenimiento de este equipo de aire acondicionado solo puede ser realizada por aquel personal técnico que posea una formación suficiente en aire acondicionado para vehículos, posibles peligros y normas aplicables.
- Leer detenidamente las instrucciones de montaje antes de iniciar la instalación del equipo. Durante la instalación, seguir al pie de la letra las instrucciones indicadas.
- Al instalar el equipo de aire acondicionado en el techo se debe proteger la parte superior de la cabina con un paño o manta protectora para evitar posibles arañazos. Al instalar **SLIMFIT** en el techo hay que tener en cuenta que, normalmente, las cabinas que vienen provistas de escotilla, tienen una estructura suficiente para soportar el peso del equipo. Sin embargo, cuando no ocurra así y sea necesario realizar corte en el techo o incluso si en el caso de llevar escotilla el material no es lo suficientemente resistente (caso de techo de fibra, plástico, etc...) es el instalador el que debe decidir, **bajo su responsabilidad**, sobre la necesidad de reforzar el techo para evitar posibles deformaciones, roturas, entradas de agua, etc... habilitando los medios para que esto no ocurra.
- Desconectar la llave de contacto antes de iniciar la instalación del equipo.
- Desconectar la batería del vehículo antes de iniciar la instalación del equipo.

- Instale **SLIMFIT** de forma segura para evitar caídas.
- Utilizar las herramientas adecuadas para cada operación.
- Durante la instalación, asegurar la conexión de los componentes eléctricos, verificando su encaje correcto.
- Si en la instalación del equipo los cableados atraviesan paredes con bordes afilados, utilice conductos o guías para evitar que los cables se dañen.
- Si durante la instalación el equipo se inclina, o la cabina se abate con el equipo instalado sobre ella, deberá esperarse un mínimo de 60 minutos, desde que el equipo quede horizontal, antes de ponerlo en marcha.
- Equipo precargado con gas refrigerante r-134a.

- **Aviso importante:** Tenga la precaución al conectar el equipo de no invertir las polaridades. Si esto sucediera, la placa de mandos no se encenderá y el equipo no se pondrá en funcionamiento.

Herramientas necesarias para el montaje

- Juego de llaves Torx
- Juego de llaves Allen
- Llave fija 13, 22
- Tijeras
- Flexómetro
- Destornillador

Uso adecuado del producto

- **SLIMFIT** es un equipo de aire acondicionado de techo apropiado para ser utilizado únicamente en camiones. No es adecuada su instalación y funcionamiento en maquinaria agrícola ni de construcción sujeta a intensas vibraciones.
- El uso no conforme al previsto anula la garantía del equipo y excluye de responsabilidad al fabricante.
- Si no está seguro de cómo utilizar **SLIMFIT**, revise el manual de usuario del producto.
- Si la temperatura en la cabina de su vehículo es muy elevada para el descanso, enfríe primero la cabina con el aire acondicionado de su vehículo durante algunos minutos y después ponga en marcha **SLIMFIT** para mantener la temperatura de confort.

Documentación relacionada

- Guía rápida: 1003115344
- Manual de usuario: 1003148646
- Listado de recambios: 1003447673
- Diagnosis de averías: 1003148649

Dirna Bergstrom declara que el equipo **SLIMFIT** cumple con los requerimientos de las siguientes Directivas CE y que se han aplicado las normas y especificaciones técnicas armonizadas enumeradas a continuación:

- Directiva CE 2014/53/EU
- Directiva CE 2011/65/EU
- Directiva CE 2014/30/EU

En vehículos que incorporen spoiler es necesario desmontar éste y eliminar barra delantera (A) antes de comenzar la instalación.

1 Desmontar escotilla y los elementos de fijación y entregar éstos al cliente. **Atención: dejar cubrecantos original (*).**

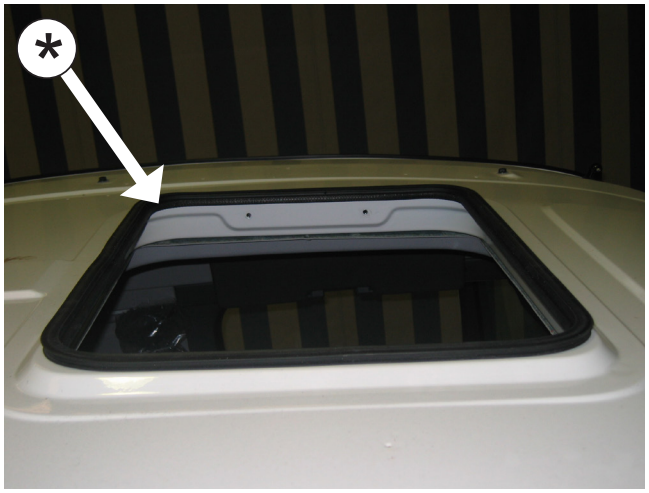

2 **EXTERIOR CABINA:**
Posicionar el **SLIMFIT** en el hueco de la escotilla sobre cubrecantos original.

¡Atención! Al colocar el equipo sobre el hueco escotilla, verificar que las salidas de desagüe no queden obstruidas por la junta EPDM.

3 Colocar consola y mover equipo hasta coincidir agujeros de la consola con los taladros originales de la escotilla.

4 Quitar (4) tornillos del panel interior de distribución de aire y dejar éste sujeto de los cables.

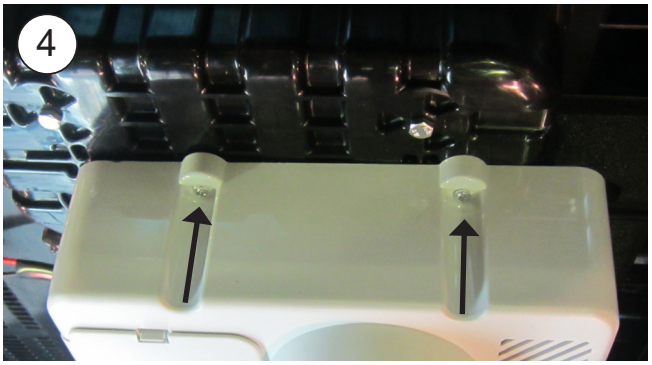

5	Roscar (4) hexágonos M8/125x37 con arandela goma, arandela plana y apretar.

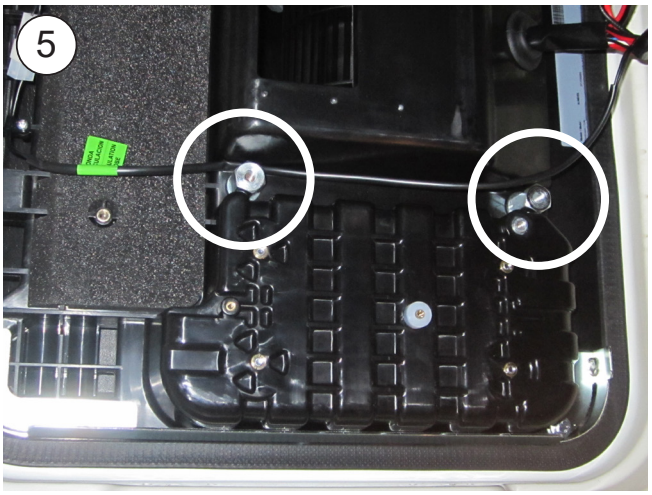

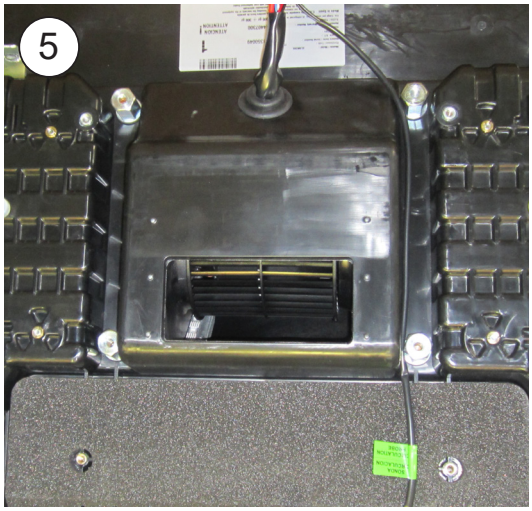

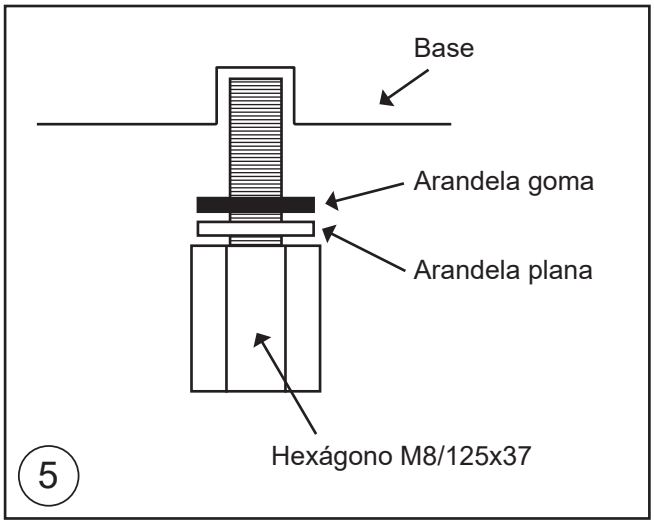

6	Posicionar soportes de fijación con arandela plana, arandela grower y tornillo M8/125x40 introduciéndolos por debajo del tapizado y apretar hasta hacer tope con hexágonos.

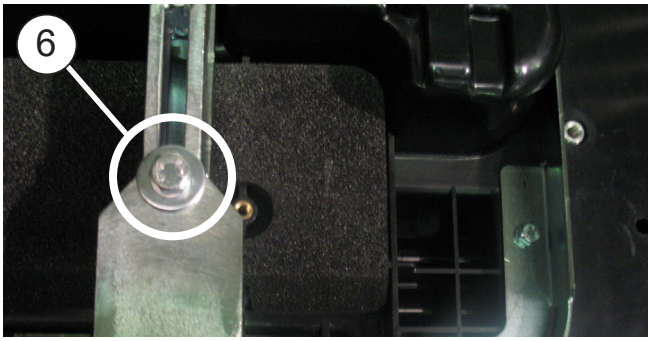

7	Pegar en canalizador suplemento suministrado cómo se muestra e introducirlo de nuevo en panel interior de distribución de aire.

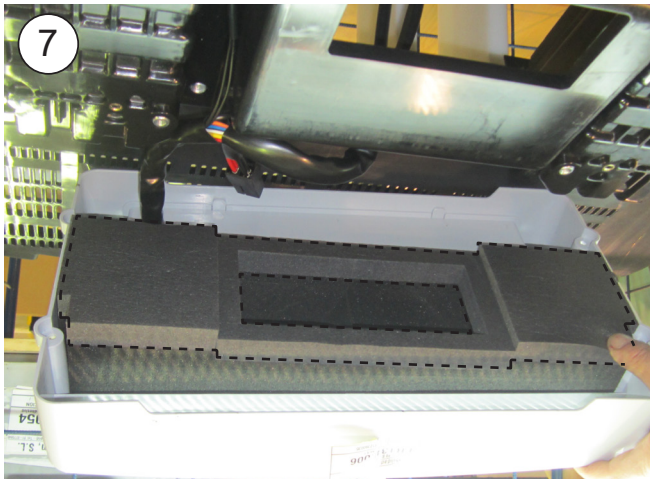

8	Roscar (4) hexágonos M4 L=13 cómo se indica y volver a montar panel interior de distribución de aire sobre éstos.

Vista explosionada hasta fijación de los soportes

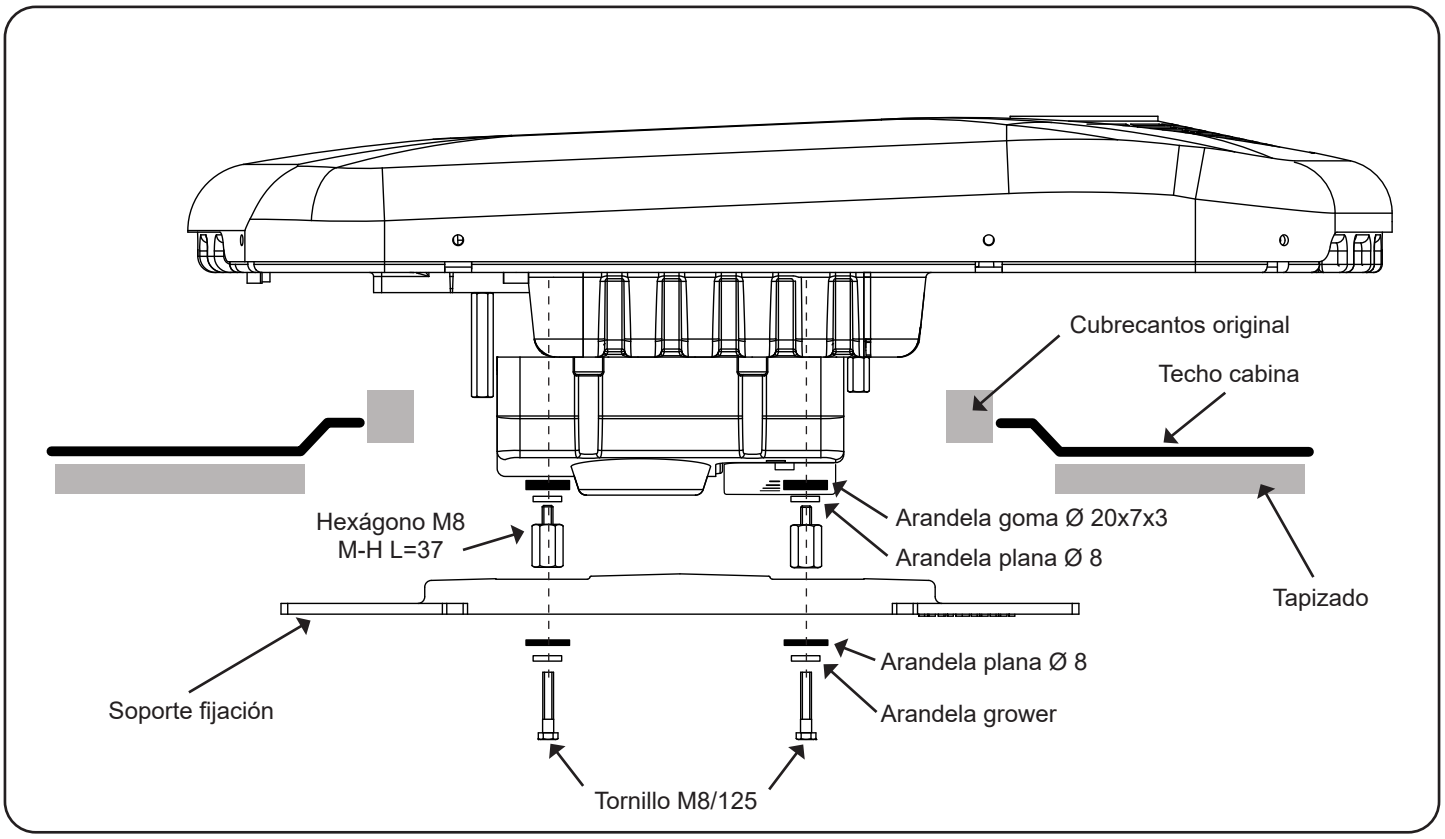

Vista explosionada hasta fijación de la consola

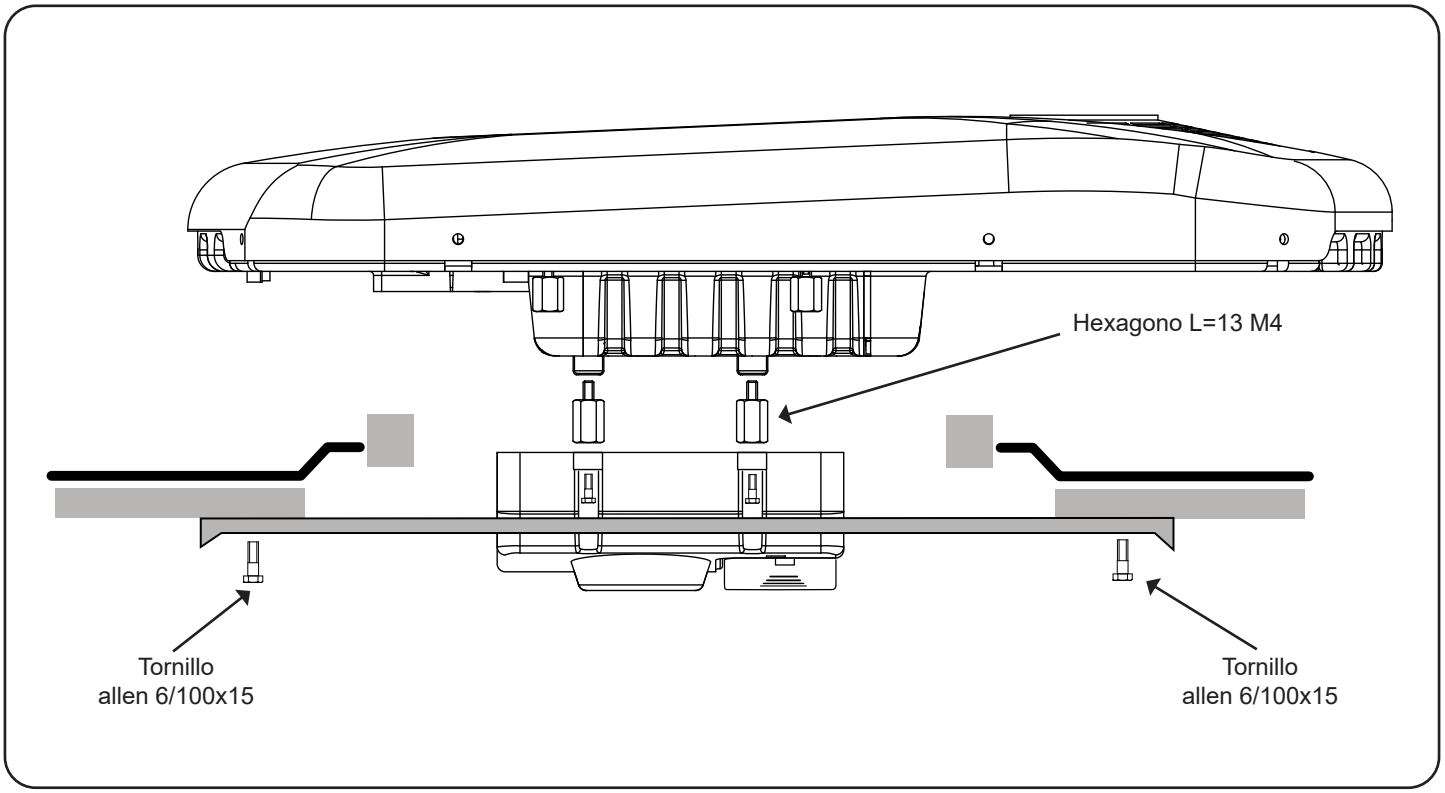

8 Fijar consola con (4) tornillos allen 6/100x15 sobre taladros originales.

¡Atención esta operación se realiza después de la conexión del cableado!

INSTRUCCIONES DETALLADAS SOBRE CONEXIÓN CABLEADO ALIMENTACIÓN

1 En vehículos con toma de alimentación situado en zona escotilla, conectar ésta con la clema de alimentación del equipo usando cableado de alimentación suministrado y fijar con soportes con adhesivo y bridas.

2 En vehículos sin toma de alimentación original situada en zona de escotilla.

A Desmontar fusible de cableado suministrado y desmontar tapa protección cableados parte delantera del vehículo.

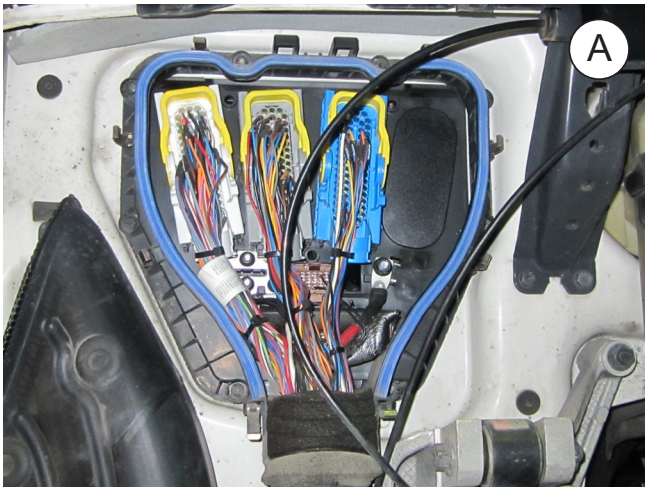

B Desmontar embellecedor inferior lado pasajero y pasar cable R del cableado alimentación hacia el exterior.

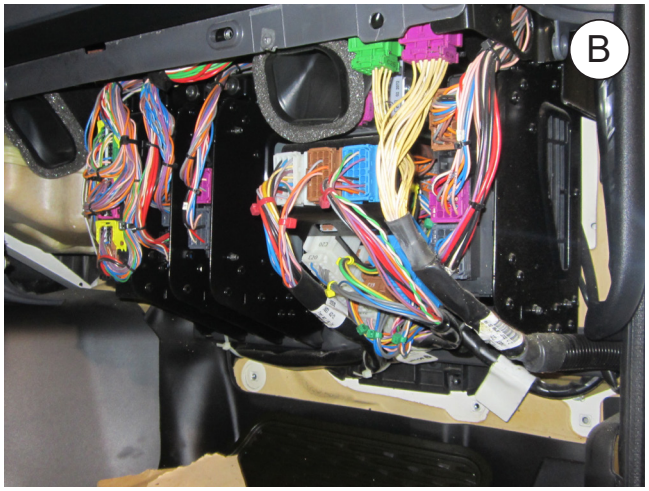

C Volver a montar fusible en cableado y fijar con (2) tornillos roscachapa 4,2x16 como se indica. Conectar en toma de positivo original. Montar tapón original.

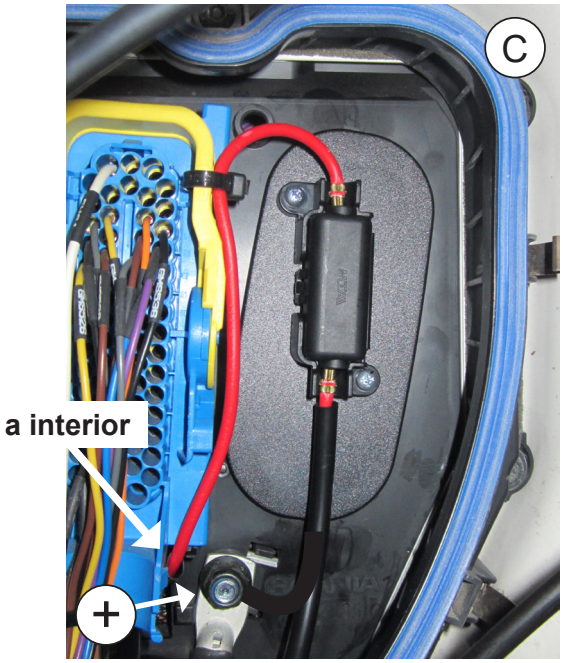

D Conectar cable negro a centro de masas.

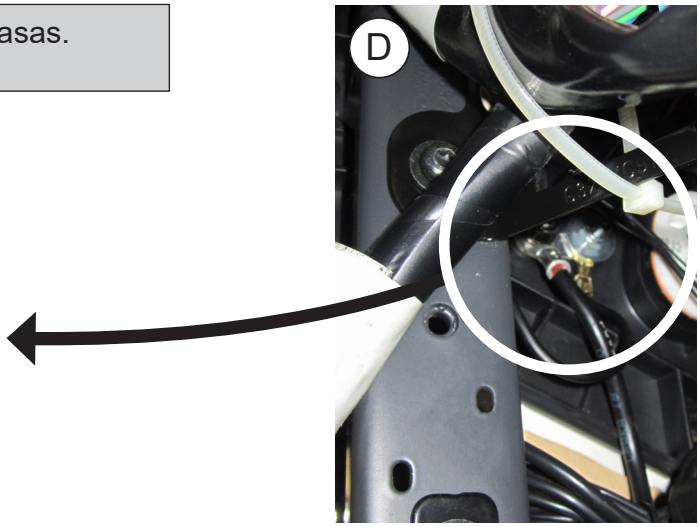

E Desmontar caja fusibles y embellecedor lateral derecho (*).

F Abrir canaleta original de paso cableados y pasar cableado hasta la parte superior.

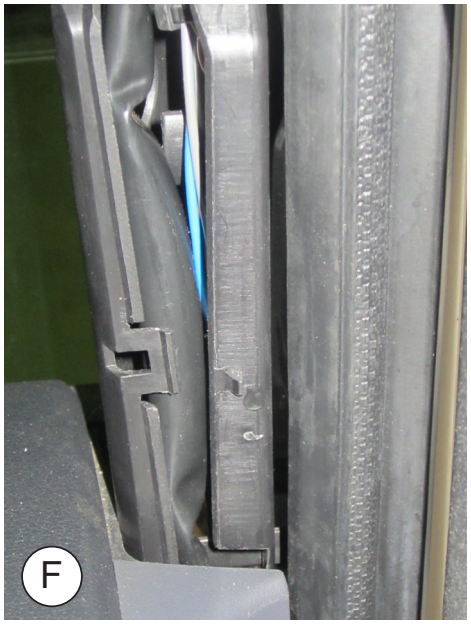

G	Pasar cableado por debajo del tapizado hasta el equipo y conectar a clema con el mismo. Fijar cableado con soportes con adhesivo y bridas.

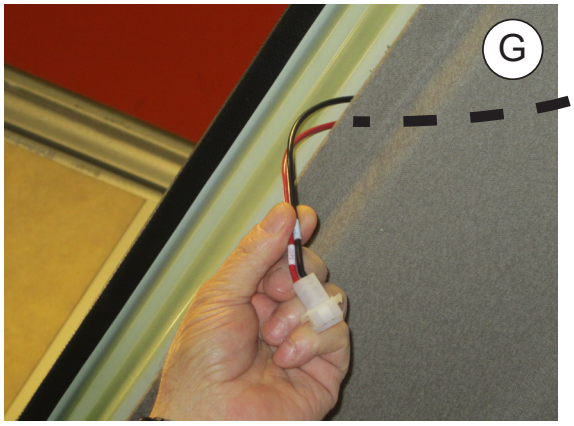

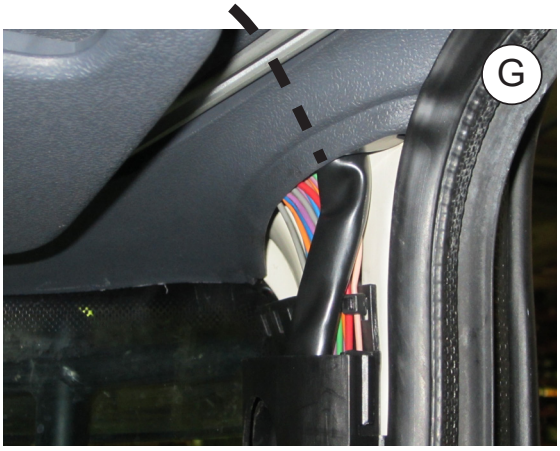

H	Montar caja de fusibles y embellecedores en posición original.

VEHÍCULOS CON CABLEADO ORIGINAL DE ALIMENTACIÓN - Esquema eléctrico

¡AVISO IMPORTANTE!

Precaución de no invertir las polaridades al conectar la alimentación en el equipo el display no se enciende y el equipo no funciona.

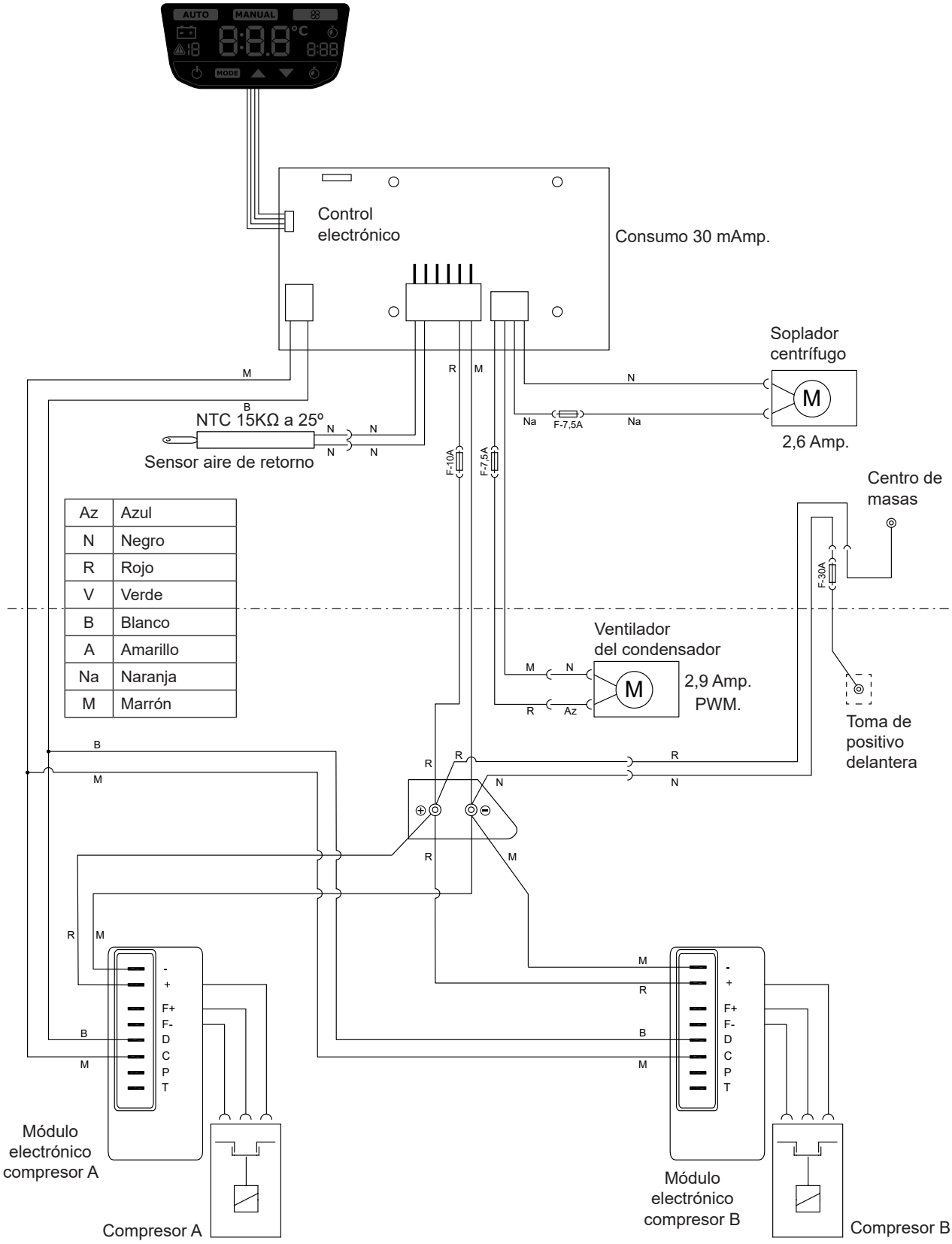

VEHÍCULOS SIN CABLEADO ORIGINAL DE ALIMENTACIÓN - Esquema eléctrico

¡AVISO IMPORTANTE!

Precaución de no invertir las polaridades al conectar la alimentación en el equipo el display no se enciende y el equipo no funciona.

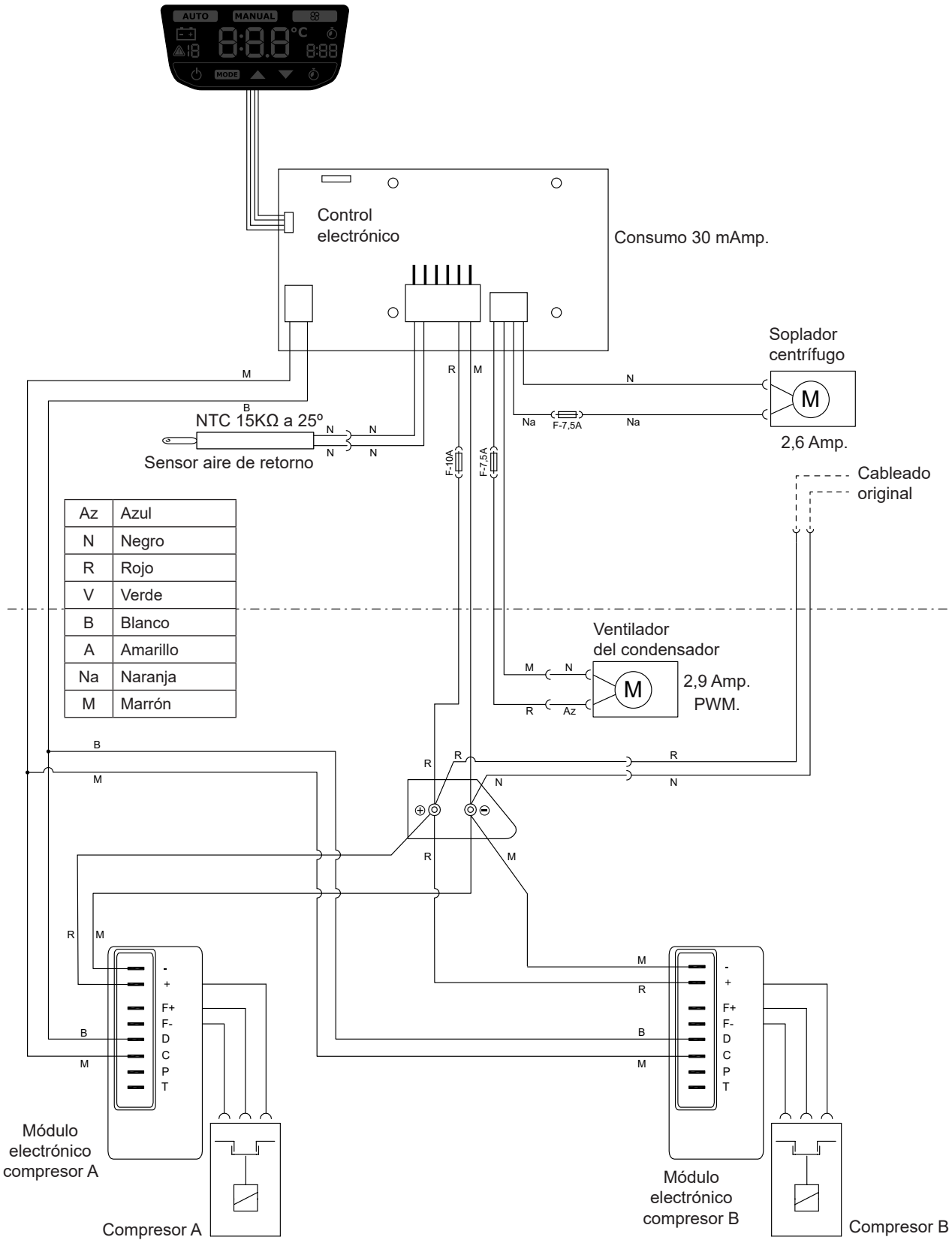

Thank you for placing your trust in our range of products. **SLIMFIT** is an air conditioning unit designed and manufactured by **Dirna Bergstrom** to run off a stationary vehicle's engine during rest periods in the shade and/or at night.

SLIMFIT is designed with cutting-edge technology to achieve high performance, reduced fuel consumption, and a lower level of CO_2 emissions. These are the features that make it unique on the vehicle air conditioning market.

Read this document carefully before installing the product. Keep this document for future reference. The original documentation was written in Spanish, all other languages are translations.

All product manuals are available in their digital versions (PDF) at **https://www.bergstromspain.com/**

All sales and warranty transactions are subject to our general conditions of sale in their latest version, published on our website **https://www.bergstromspain.com/**

Explanation of symbols

- **Warning:** A safety warning indicating a situation which, if not avoided, could result in death or serious injury.
- **Danger:** Cutting risk. Indicates a situation that could lead to cutting.
- **Danger:** Risk of electrocution. Indicates a situation that could lead to electrocution.
- **Caution:** Safety warning informing about a situation, which if not avoided, could result in damage to the unit or other materials.
- **Information:** Additional information on the installation or handling of the product.
- **Fragile:** Indicates a situation in which care must be taken to avoid damage to the unit and other materials.

Explanation of liability

- **Dirna Bergstrom** accepts no responsibility for damage caused in the following cases:
  - Damage to the product due to mechanical influences and surges.
  - Modifications made to the unit without the manufacturer's express consent.
  - Use of the unit for purposes not described in this document.
  - Improper handling or installation of the unit.
- It is forbidden to tamper with the refrigerant gas circuits without the manufacturer's express authorisation.

Warnings during assembly

- The installation, repair and maintenance of this air conditioning unit may only be carried out by technical staff with sufficient training in vehicle air conditioning, possible dangers and applicable standards.
- Read the installation instructions carefully before starting to install the unit. During installation, follow the instructions carefully.
- When installing air conditioning equipment on roof, the upper cabin part must be protected with a cloth or a protective blanket to avoid possible scratches. When installing **SLIMFIT** on roof, take into account that, normally, cabins equipped with a hatch have a strong enough structure to hold equipment weight. However, if it is not the case and it is necessary to carry out a cut in the roof or, although it has a hatch, the material is not resistant enough (*if roof is made of fibre, plastic, etc...*), it is the installer who will have to decide, under his responsibility, if it is necessary to reinforce the roof to avoid possible deformations, breaks, water entries, etc., habilitating the means required to stop it from occurring.
- Switch off the ignition key before starting to install the unit.
- Disconnect the vehicle's battery before starting to install the unit.
- Install **SLIMFIT** securely to prevent it from falling.
- Use the appropriate tools for each operation.
- During installation, ensure the connection of the electrical components, checking that they are fitted correctly.

- If during installation of the unit the cables pass through walls with sharp edges, use conduits or guides to prevent damage to the cables.
- If during installation the unit is tilted, or the cab is tilted with the unit installed on top, you must wait at least 60 minutes after placing the unit in horizontal position before it is started.
- Unit pre-charged with r-134a refrigerant gas.

- **Important:** When connecting the unit make sure the polarities are not reversed. If this happens, the control board will not switch on and the unit will not operate.

Tools required for assembly

- Torx wrenches set.
- Allen wrenches set.
- Open-jawed spanner 13, 22.
- Scissors.
- Flexo-meter.
- Screwdriver.

Proper use of the product

- **SLIMFIT** is a roof-mounted air conditioning unit suitable only for use in trucks. It is not suitable for installation and operation in agricultural or construction machinery subject to intense vibrations.
- Non-intended use will void the unit's warranty and exempts the manufacturer from any responsibility.
- If you are not sure how to use **SLIMFIT**, read the product's user manual.
- If the temperature in your vehicle's cab is too high for rest, first cool the cab with your vehicle's air conditioning for a few minutes and then run **SLIMFIT** to maintain the comfort temperature.

Associated documentation

- Quick guide: 1003115344
- User manual: 1003148646
- List of spare parts: 1003447673
- Troubleshooting: 1003148649

Dirna Bergstrom declares that the **SLIMFIT** unit complies with the requirements of the following EC Directives and that the harmonised standards and technical specifications listed below have been applied:

- EC Directive 2014/53/EU
- EC Directive 2011/65/EU
- EC Directive 2014/30/EU

If the vehicle is fitted with a spoiler, take down the spoiler and remove the front bar (A) before starting installation.

1 Take down the hatch and the attachment elements, and hand them over to the customer. **Caution: leave the original edgeband (*).**

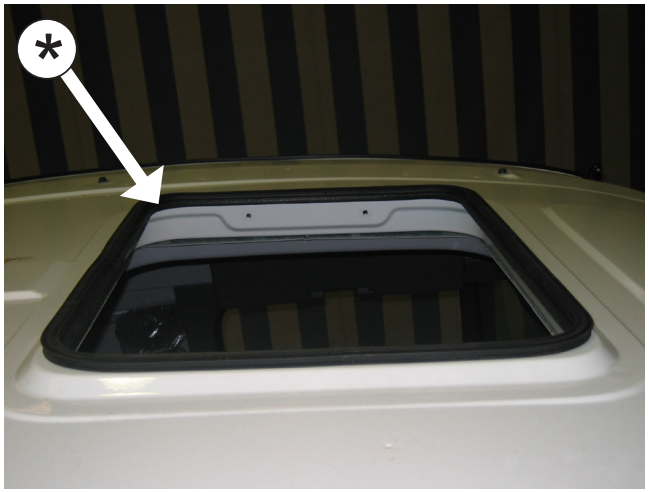

2 **CABIN EXTERIOR:**

Position the **SLIMFIT** in the hatch gap on the original edgeband.

Caution! When positioning the unit above the hatch gap, check that the wastewater run-offs are not blocked by the EPDM seal.

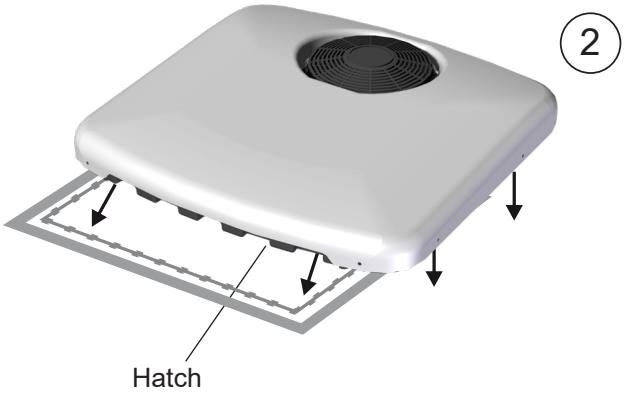

3 Position the console and move the unit until the console holes are aligned with the original hatch boreholes.

4 Remove (4) screws from the interior air distribution panel and leave this supported by the cables.

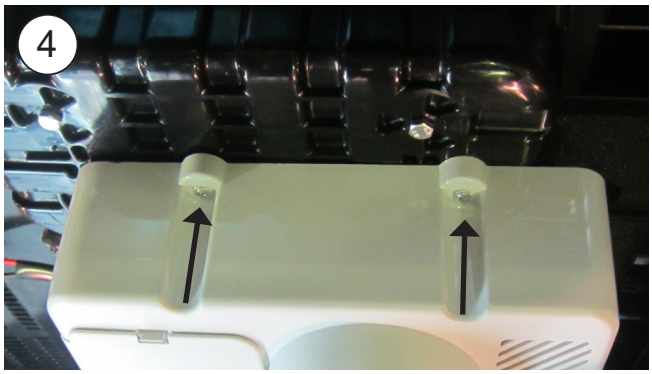

5	Screw on (4) M8/125x37 hexagons with a rubber washer and a flat washer and tighten.

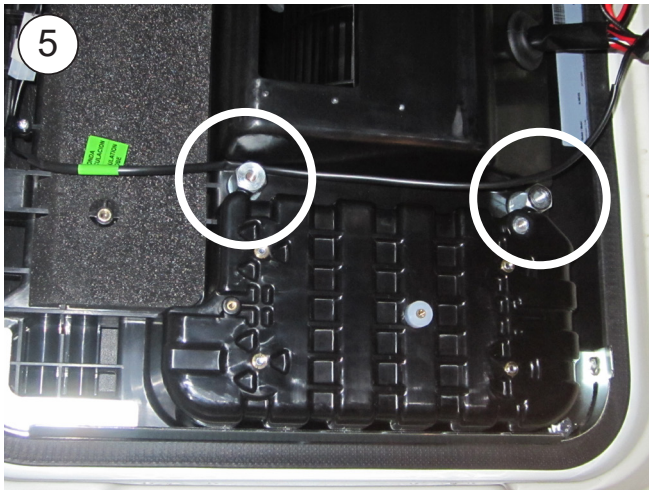

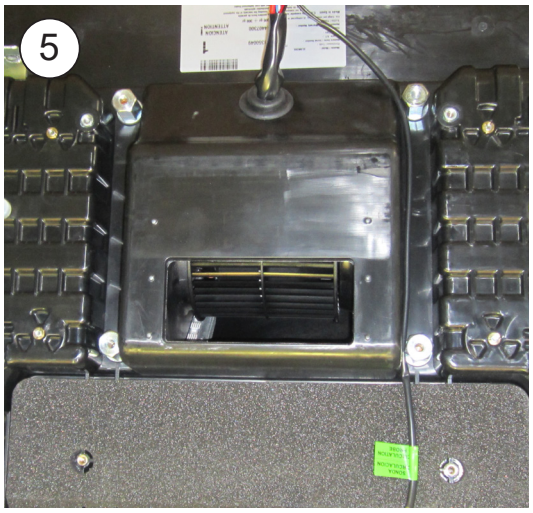

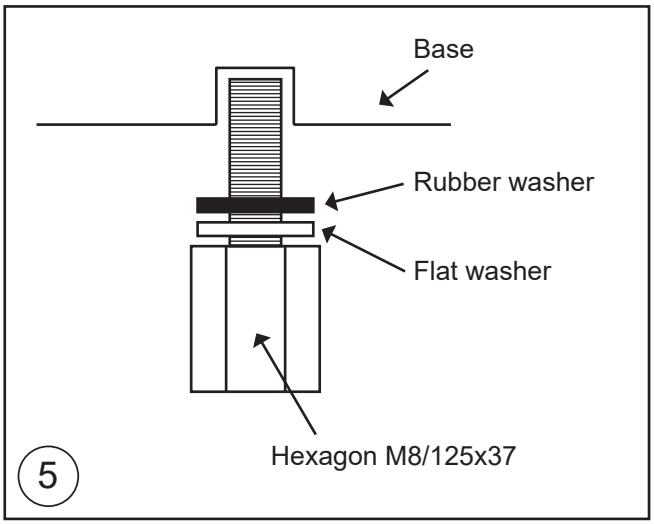

6	Position attachment mounts with flat washer, grower washer and M8/125x40 screw, introducing them below the upholstery and tighten until they come up against the hexagons.

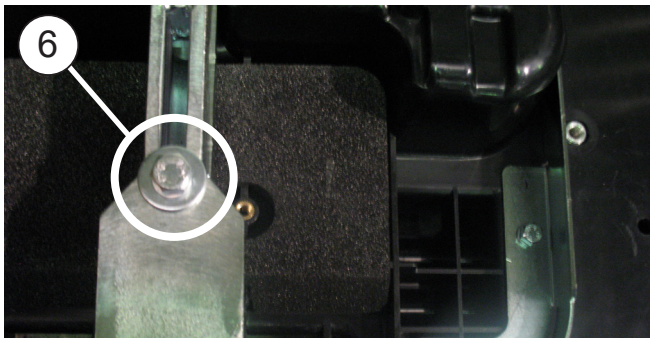

7	Attach the supplied supplement in the duct as shown, and put back in the interior air distribution panel.

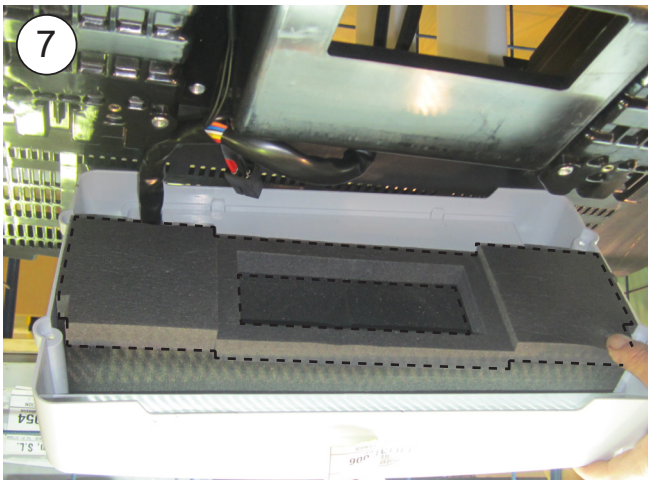

8	Screw on (4) M4 L=13 hexagons as indicated and put the interior air distribution panel back on them.

Exploded view through to fastening mount

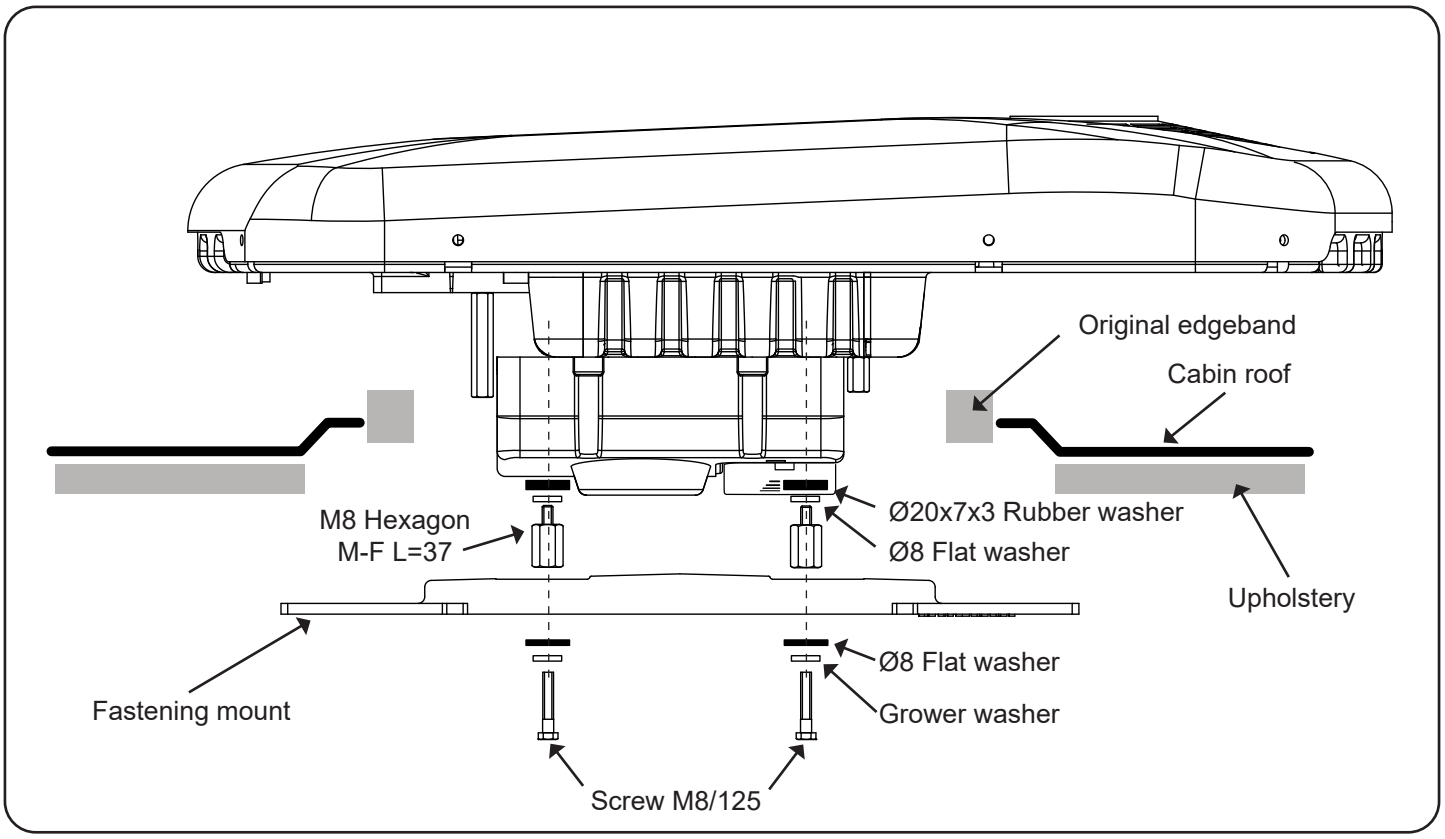

Exploded view through to console fastening

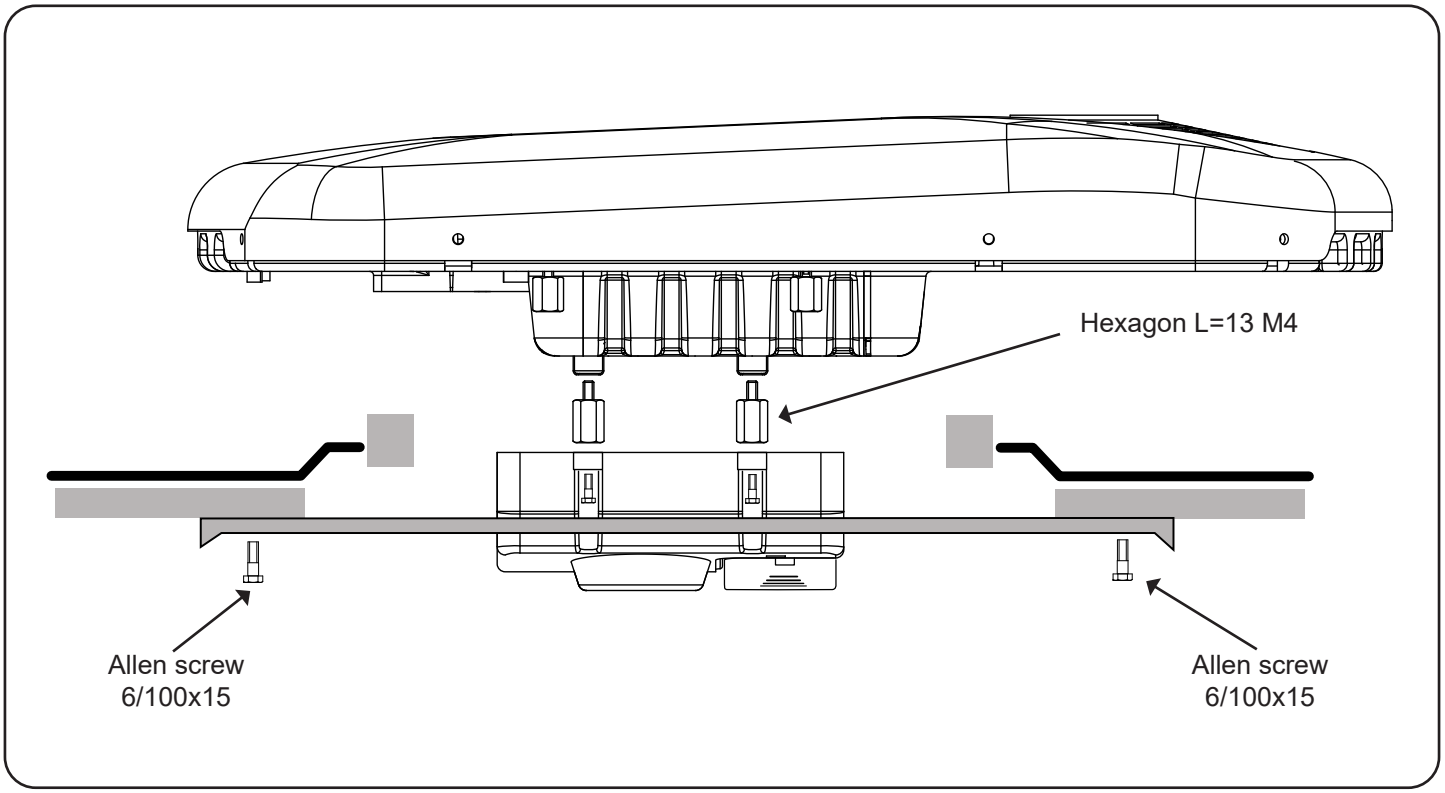

8	Secure the console with (4) 6/100x15 Allen screws on the original boreholes. **Caution! This operation is carried out after connecting the cabling.**

DETAILED INSTRUCTIONS ON CONNECTING THE POWER SUPPLY CABLES

1	If the vehicle has a power connection in the hatch area, connect this to the unit's power terminal using the supplied power cabling and secure with the support pieces with adhesive and flanges.

2	In vehicles which do not have original power connection in the hatch area.

A	Take down the supplied cabling fuse and remove the cable protection cover at the front of the vehicle.

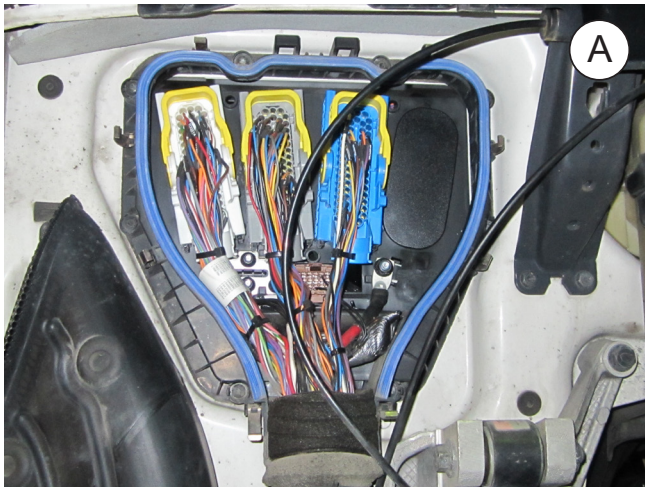

B	Take down the lower decorative piece on the passenger side and pass the R power cabling to the outside.

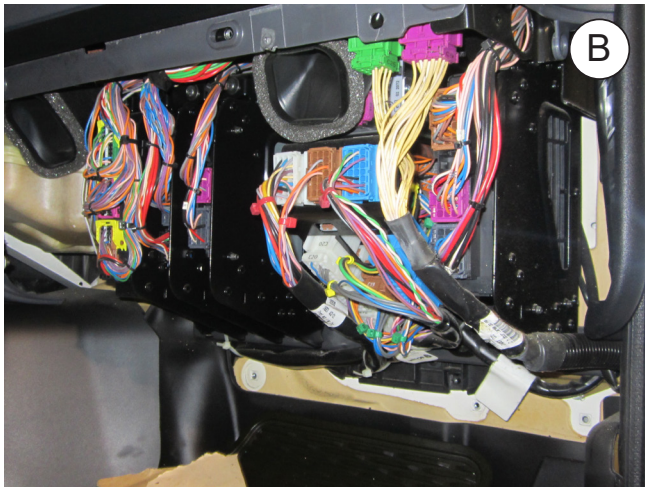

C	Reassemble the fuse in the cabling and secure with (2) 4.2x16 tapping screws as indicated. Connect to the original positive connection. Mount the original plug.

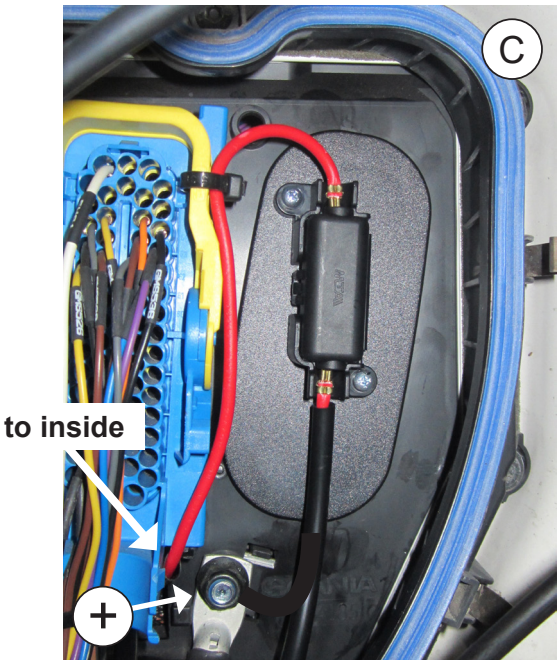

D	Connect the brown wire to the earth connection.

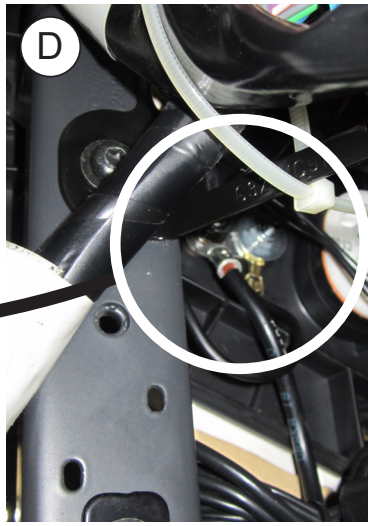

E Take down the right side decorative piece and fuse box (*).

F Open the original cabling duct and pass the cabling up to the top.

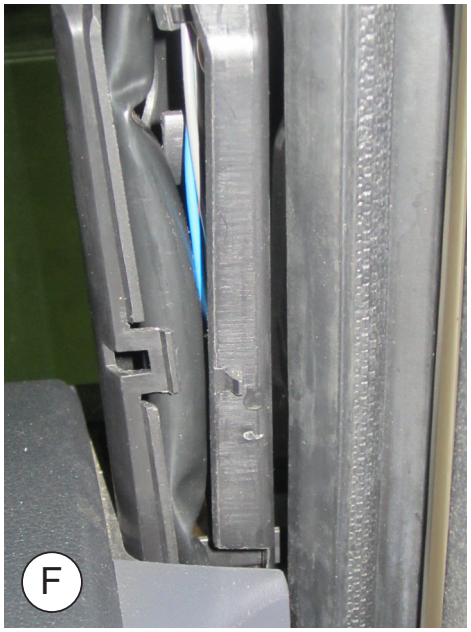

G	Pass the cabling underneath the upholstery to the unit, and connect to the terminal. Secure the cabling with the support pieces using adhesive and flanges.

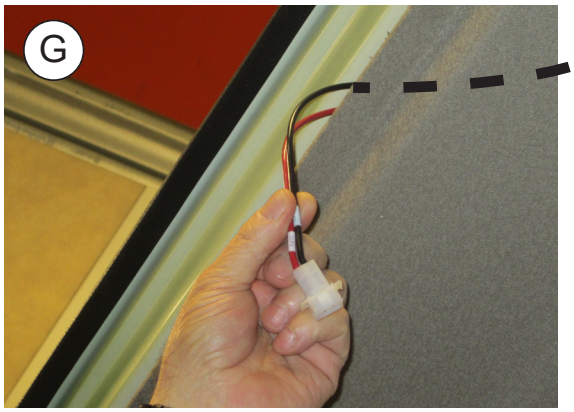

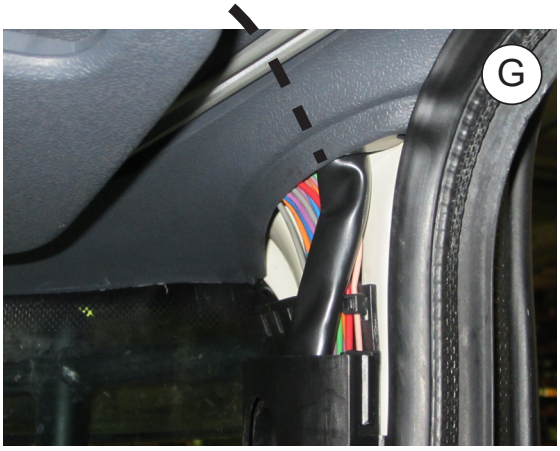

H	Mount the decorative pieces and fuse box in their original position.

VEHICLES WITHOUT ORIGINAL POWER SUPPLY CABLING - Wiring diagram

IMPORTANT NOTE!

Take care not to invert polarities when connecting the unit to the power supply; the display does not come on and the unit does not work.

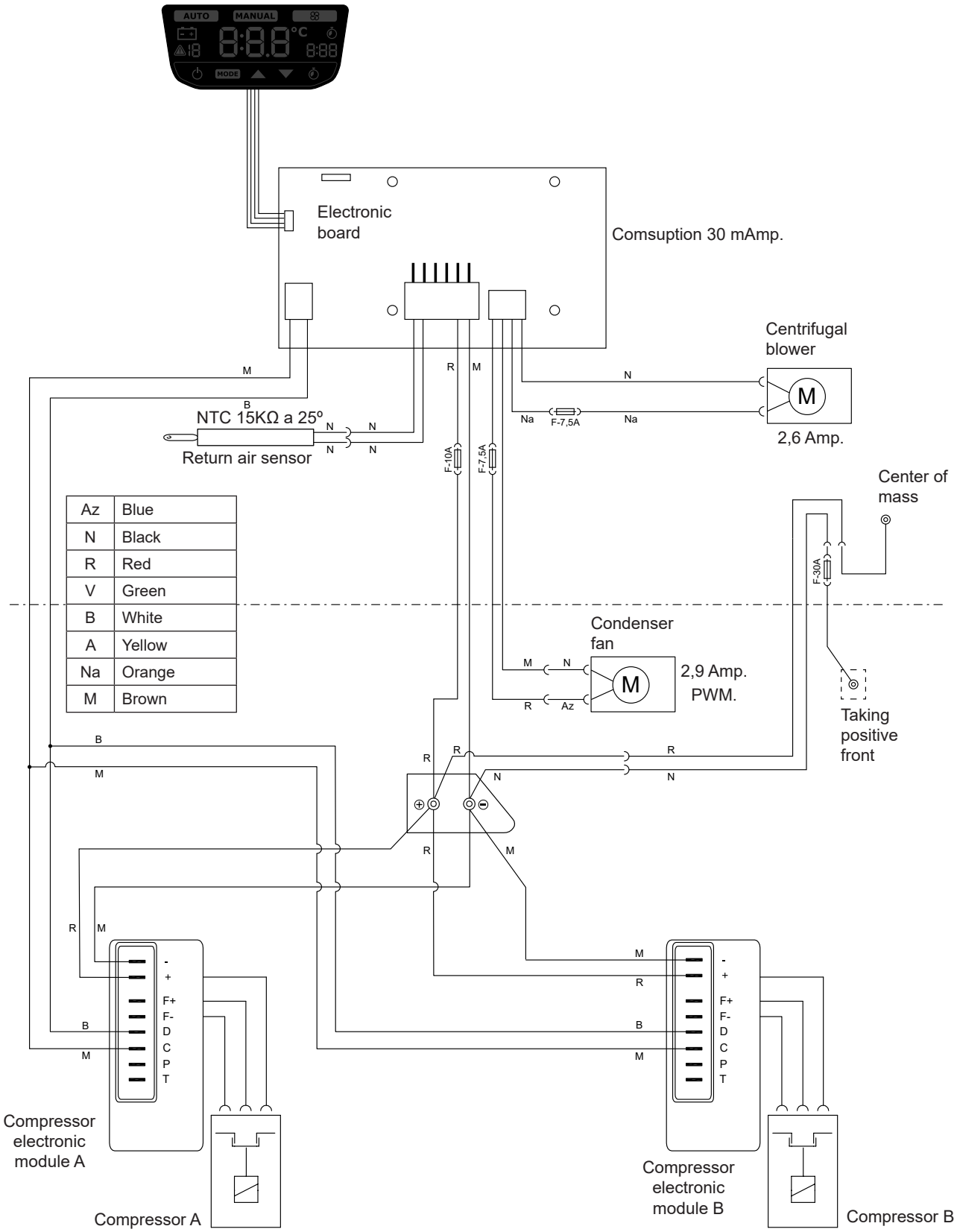

VEHICLES WITH ORIGINAL POWER SUPPLY CABLING - Wiring diagram

IMPORTANT NOTE!

Take care not to invert polarities when connecting the unit to the power supply; the display does not come on and the unit does not work.

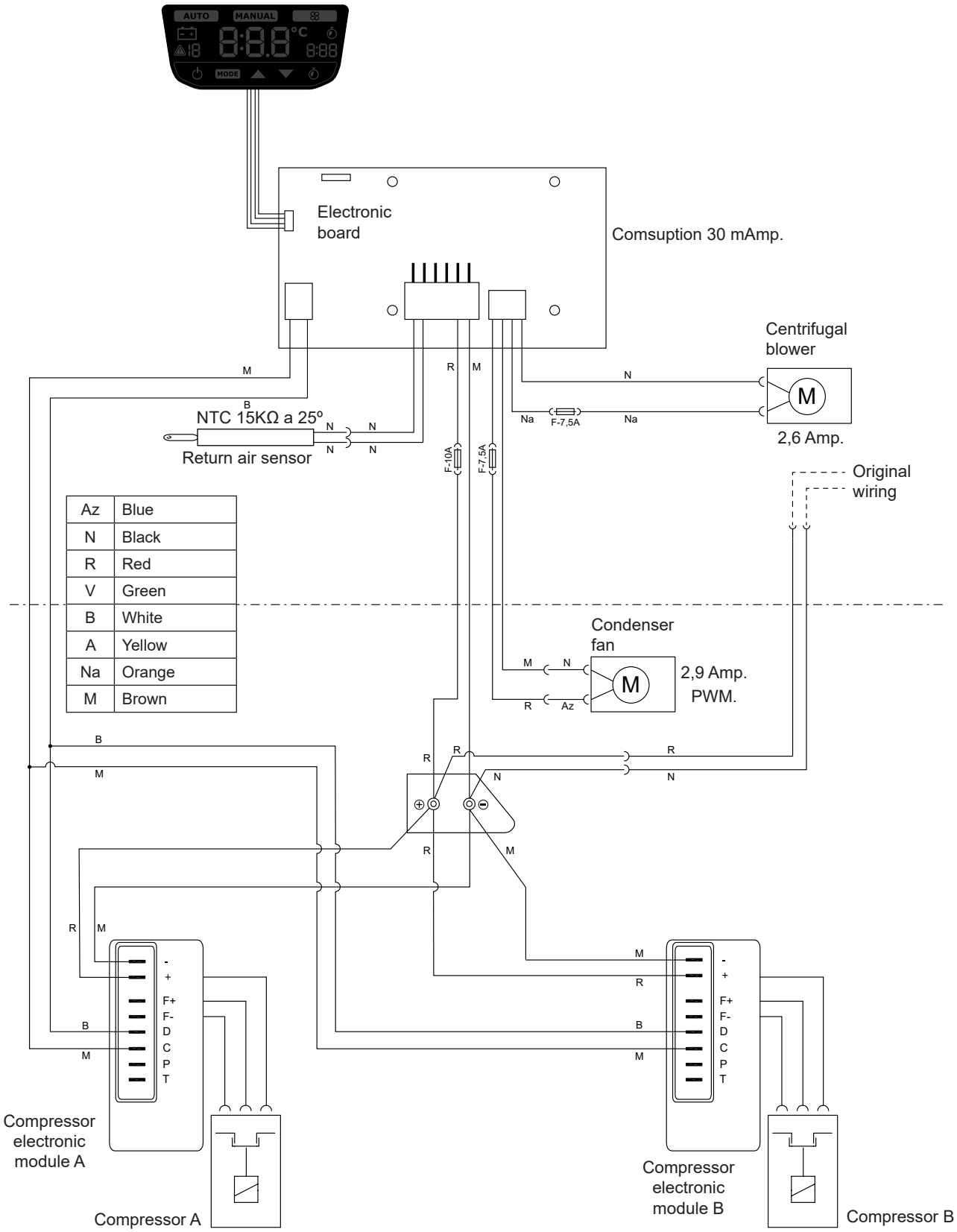

Nous vous remercions de votre achat et de la confiance témoignée à notre gamme de produits. **SLIMFIT** est une unité de climatisation conçue et fabriquée par **Dirna Bergstrom** pour une utilisation dans un véhicule avec le moteur à l'arrêt pendant les périodes de repos à l'ombre et/ou la nuit.

SLIMFIT est conçue avec la technologie la plus avancée pour obtenir des performances efficaces, une consommation réduite de carburant et diminuer les émissions de CO_2 dans l'atmosphère. Grâce à ces particularités, elle est unique sur le marché de la climatisation pour véhicules.

Veuillez lire attentivement ce document avant d'installer le produit. Conservez ce document pour toute référence ultérieure. La documentation d'origine a été rédigée en espagnol, les autres langues sont donc des traductions.

Vous avez à votre disposition tous les manuels des produits dans leurs versions numériques (PDF) sur **https://www.bergstromspain.com/**

Toute opération de vente ou de garantie est soumise à nos conditions générales de vente dans leur version la plus à jour, publiée sur notre site Web **https://www.bergstromspain.com/**

Explication des symboles

- **Mise en garde :** Avis de sécurité informant d'une situation qui, si elle n'est pas évitée, pourrait conduire à des blessures graves ou la mort.
- **Danger :** Risque de coupure. Signale une situation qui pourrait conduire à une coupure.
- **Danger :** Risque d'électrocution. Signale une situation qui pourrait conduire à une électrocution.
- **Avertissement :** Avis de sécurité informant d'une situation qui, si elle n'est pas évitée, pourrait entraîner des dommages matériels (équipement ou autre).
- **Information :** Information complémentaire sur l'installation ou la manipulation du produit.
- **Fragile :** Indique une situation dans laquelle il faut procéder avec précaution afin de ne pas endommager l'équipement ou d'autre matériel.

Explication des responsabilités

- **Dirna Bergstrom** décline toute responsabilité en termes de dommages causés dans les cas suivants :
  - Dommages au produit dus à des influences mécaniques et à des surtensions.
  - Modifications apportées à l'équipement sans le consentement exprès du fabricant.
  - Utilisation de l'équipement à des fins non décrites dans ce document.
  - Manipulation ou installation inappropriée de l'équipement.
- La manipulation des circuits de gaz réfrigérant sans autorisation expresse du fabricant est interdite.

Mises en garde au cours du montage

- L'installation, la réparation et l'entretien de cet équipement de climatisation ne peuvent être réalisés que par un personnel technique suffisamment formé sur la climatisation des véhicules, les dangers éventuels et les normes applicables.
- Lire attentivement les consignes de montage avant de commencer l'installation de l'équipement. Pendant l'installation, suivre au pied de la lettre les consignes indiquées.
- Lors de l'installation de l'appareil d'air conditionné sur le toit, il faudra protéger la partie supérieure de la cabine avec un linge ou une couverture de protection afin d'éviter les éventuelles égratignures. Durant l'installation du **SLIMFIT**, tenir compte du fait que normalement les cabines pourvues d'écoutille possède une structure suffisamment solide pour supporter le poids de l´appareil. Cependant, si ce n'est pas le cas et qu'il est nécessaire de découper le toit ou même si disposant d'écoutille, la structure n'est pas suffisamment rigide (si elle était en fibre, plastique, etc.) il appartiendra à l'installateur de décider s'il faut renforcer le toit pour éviter toute déformation, rupture ou voie d'eau, etc., et prendre les mesures nécessaires à cet effet.
- Débrancher la clé de contact avant de commencer l'installation de l'équipement.
- Débrancher la batterie du véhicule avant de commencer l'installation de l'équipement.
- Installez **SLIMFIT** en toute sécurité afin d'éviter les chutes.

- Utiliser les outils appropriés à chaque opération.
- Pendant l'installation, s'assurer du raccordement des composants électriques en vérifiant leur bon ajustement.
- Si lors de l'installation de l'équipement, les câbles traversent des murs à arêtes vives, utilisez des conduits ou des dispositifs de guidage, afin d'éviter l'endommagement des câbles.
- Si pendant son installation, l'équipement s'incline ou la cabine se rabat avec l'équipement installé dessus, attendez au moins 60 minutes, à compter du moment où l'équipement est à l'horizontale, avant de le mettre en marche.
- Équipement préchargé en gaz réfrigérant r-134a.

- **Avertissement important :** Faites attention lors du raccordement de l'équipement à ne pas inverser les polarités. Si cela se produit, la carte de commande ne s'allumera pas et l'équipement ne se mettra pas en marche.

Outils requis pour le montage

- Jeu de clés Torx.
- Jeu de clés Allen.
- Clé fixe 10, 13, 14.
- Ciseaux.
- Mètre.
- Tournevis.

Utilisation appropriée du produit

- **SLIMFIT** est une unité de climatisation de toit destinée à être utilisée dans les camions uniquement. Il n'est pas apte pour être installé ou fonctionner sur des machines agricoles ou de construction soumises à des vibrations intenses.
- L'utilisation non conforme à l'usage prévu annule la garantie de l'équipement et exclut la responsabilité du fabricant.
- Si vous n'êtes pas sûr de comment utiliser **SLIMFIT**, consultez le mode d'emploi du produit.
- Si la température dans la cabine de votre véhicule est trop élevée pour le repos, refroidissez d'abord la cabine avec la climatisation de votre véhicule pendant quelques minutes, puis mettez le **SLIMFIT** en marche afin de maintenir une température confortable.

Documentation connexe

- Guide rapide : 1003115344
- Mode d'emploi : 1003148646
- Liste de pièces de rechange : 1003447673
- Diagnostic de pannes : 1003148649

Dirna Bergstrom déclare que l'équipement **SLIMFIT** satisfait aux exigences des Directives CE suivantes, et que les normes et spécifications techniques harmonisées énumérées ci-dessous ont été appliquées :

- Directive CE 2014/53/UE
- Directive CE 2011/65/UE
- Directive CE 2014/30/UE

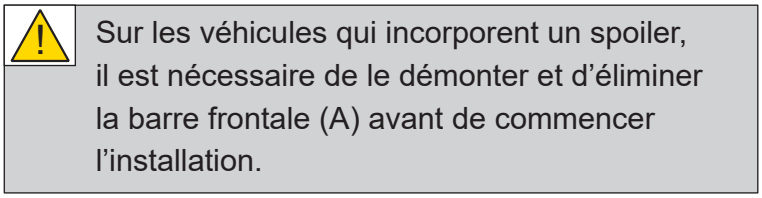

Sur les véhicules qui incorporent un spoiler, il est nécessaire de le démonter et d'éliminer la barre frontale (A) avant de commencer l'installation.

1 Démonter l'écoutille et les éléments de fixation et les remettre au client. **Attention : laisser le couvre-chant d'origine (*).**

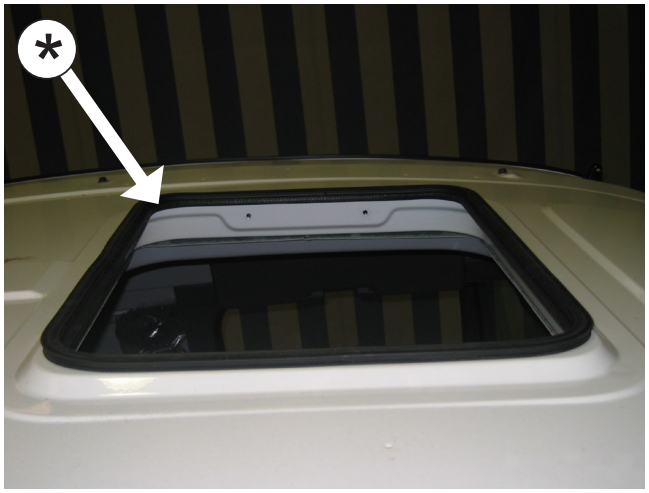

2 **EXTÉRIEUR CABINE :**

Placer le **SLIMFIT** dans le creux de l'écoutille sur le couvre-chant d'origine.

Attention ! Avant de placer l'équipement sur le creux de l'écoutille, vérifier que les sorties d'écoulement ne soient pas bouchées par le joint EPDM.

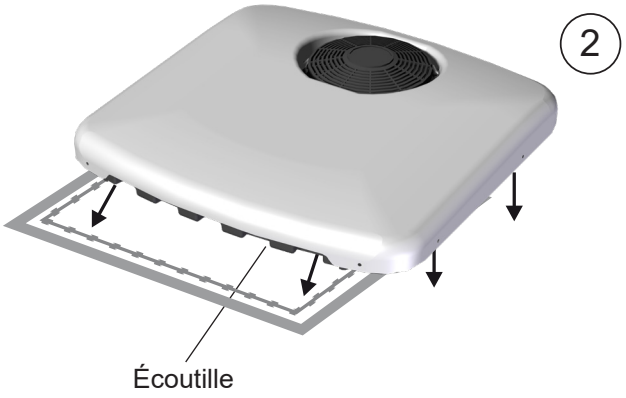

3 Placer la console et déplacer l'équipement jusqu'à faire coïncider les trous de la console avec les trous d'origine de l'écoutille.

4 Retirer (4) vis du panneau intérieur de distribution d'air qui sera alors soutenu par les câbles.

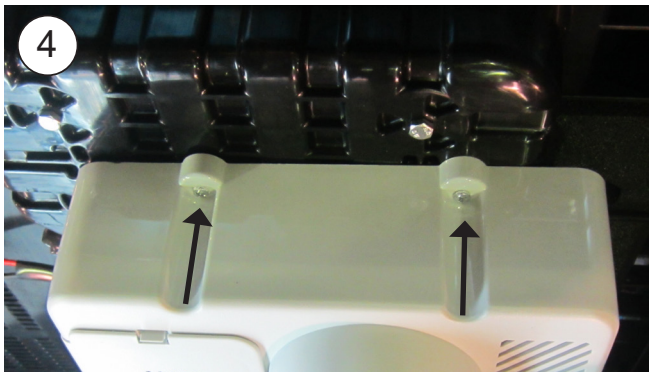

5	Visser (4) hexagones M8/125x37 avec une rondelle en caoutchouc, une rondelle plate et serrer.

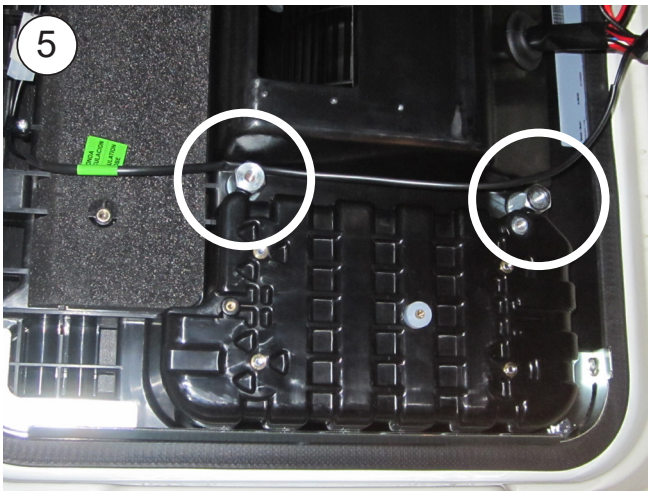

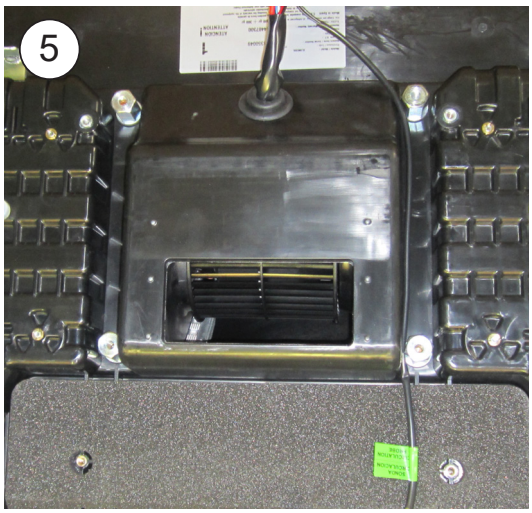

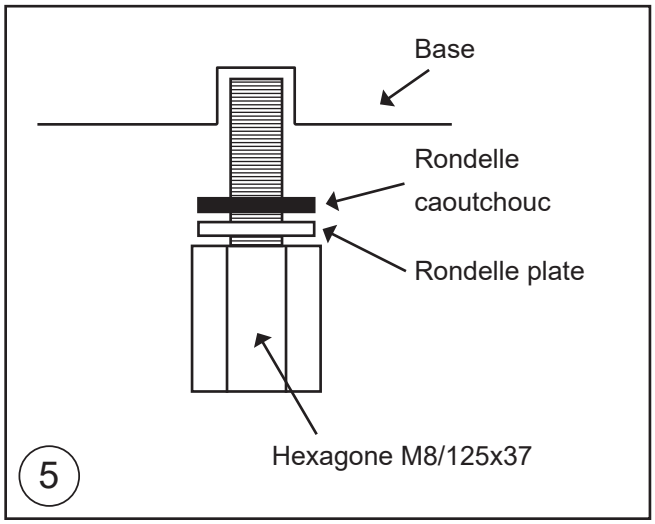

6	Positionner les supports de fixation avec une rondelle plane, une rondelle grower et une vis M8/125x40 et les introduire sous la tapisserie puis serrer jusqu'à buter contre les hexagones.

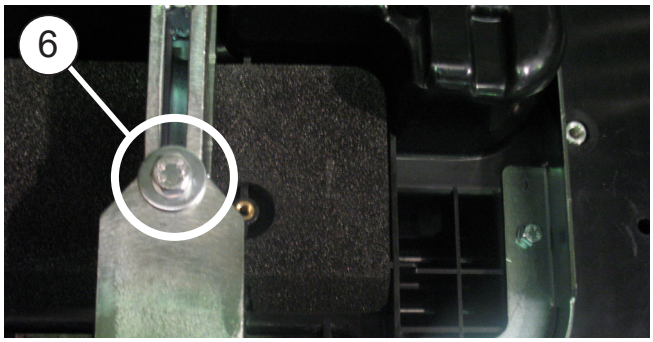

7	Coller sur le canaliseur le supplément fourni comme montré et l'introduire à nouveau dans le panneau intérieur de distribution d'air.

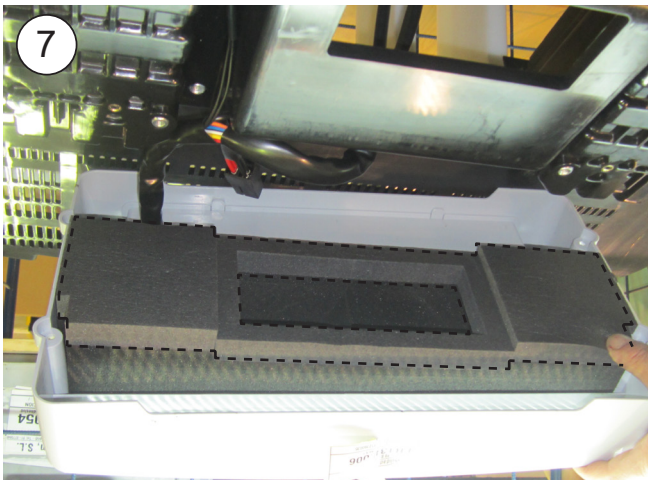

8	Visser les (4) hexagones M4 L=13 comme indiqué et remonter le panneau intérieur de distribution d'air sur ces derniers.

Vue éclatée jusqu'à la fixation des supports

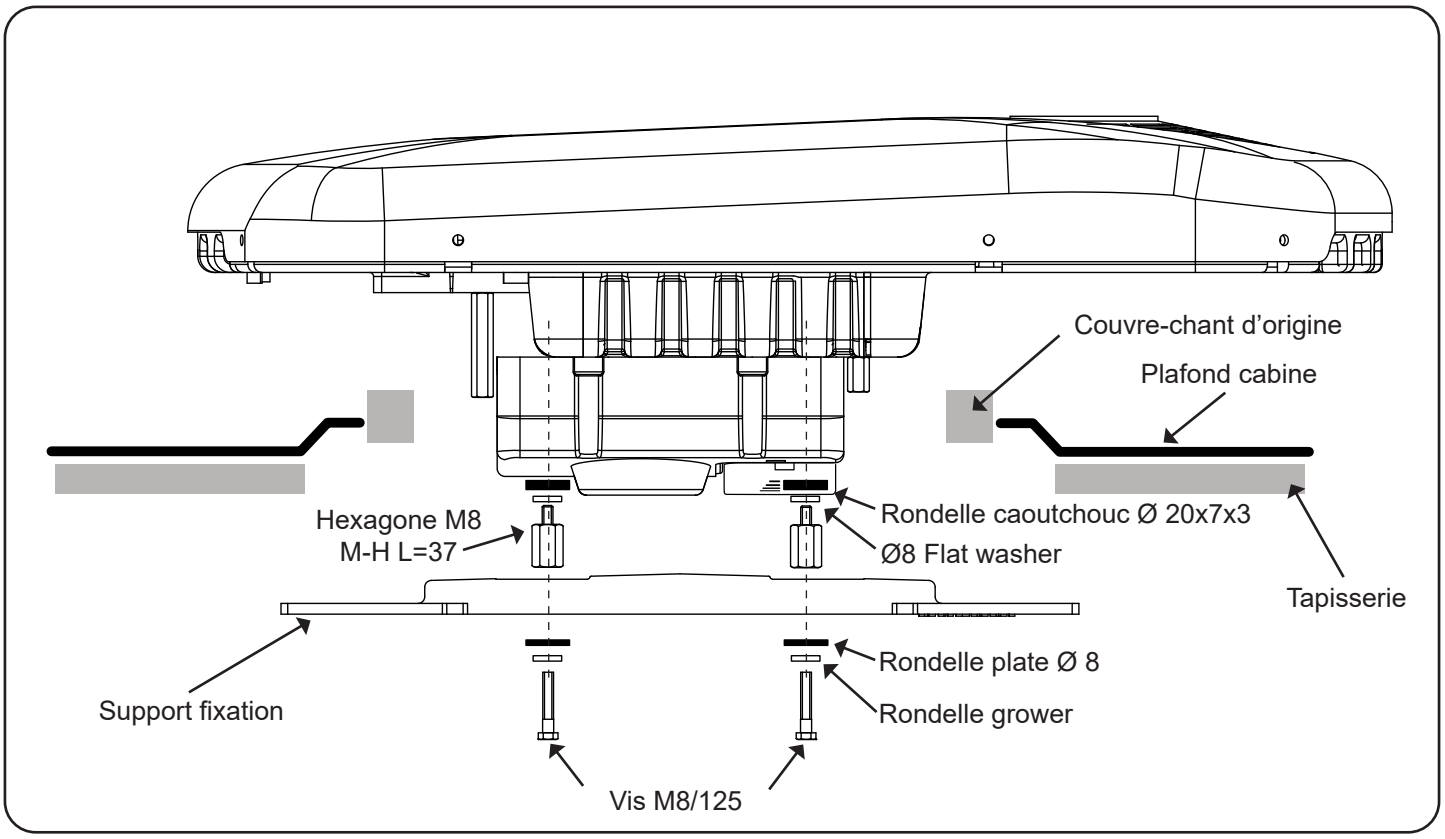

Vue éclatée jusqu'à la fixation de la console

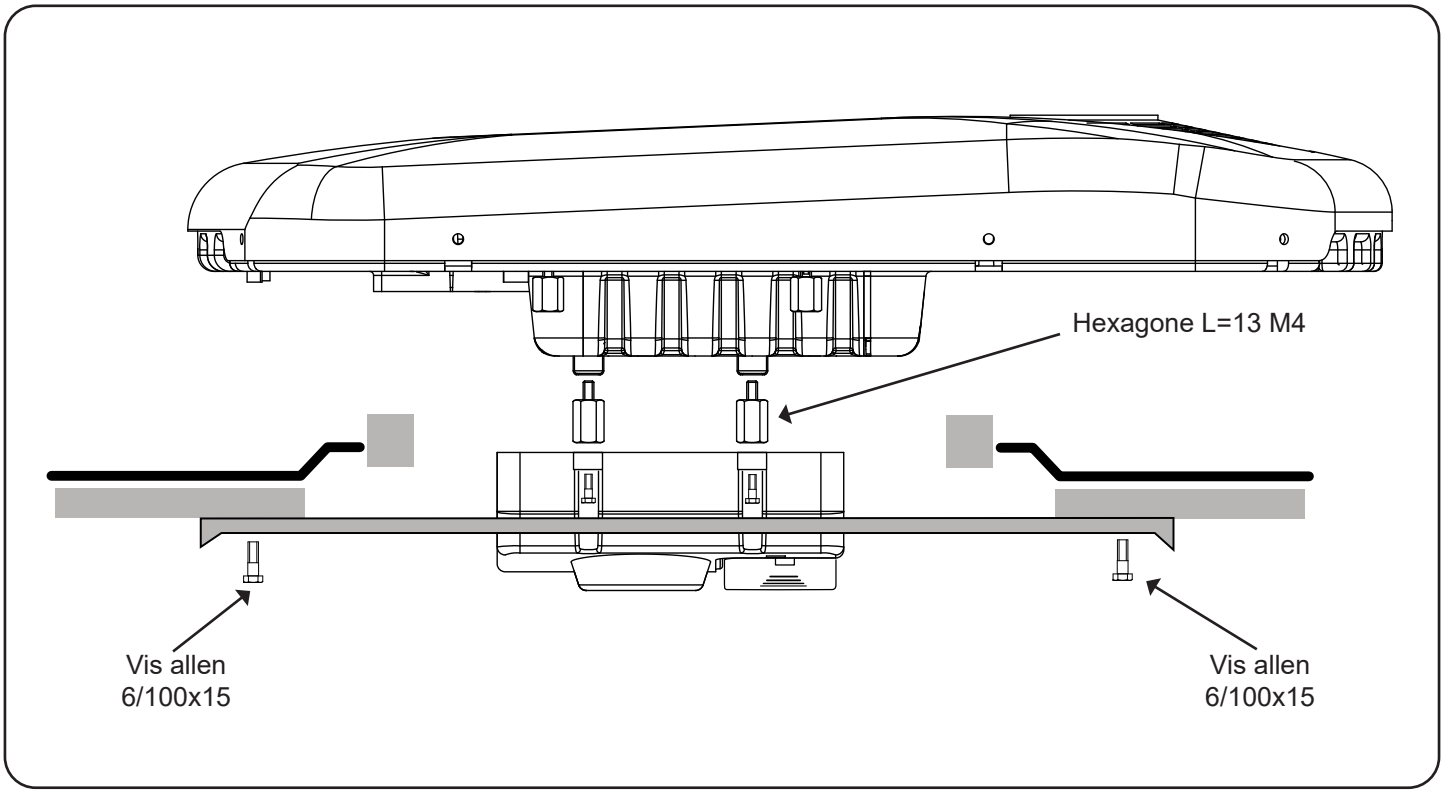

8	Fixer la console avec (4) vis allen 6/100x15 sur les trous d'origine. **Attention : cette opération est réalisée après la connexion du câblage !**

INSTRUCTIONS DÉTAILLÉES SUR LA CONNEXION DU CÂBLAGE D'ALIMENTATION

1	Dans les véhicules avec une prise d'alimentation placée dans la zone de l'écoutille, il faut connecter celle-ci à la borne d'alimentation de l'équipement en utilisant le câblage d'alimentation fourni. Ensuite, fixer avec des supports munis d'adhésifs et des brides.

2	Dans les véhicules sans prise d'alimentation d'origine placée dans la zone de l'écoutille :

A	Démonter le fusible de câblage fourni et démonter le couvercle de protection des câblages de la partie avant du véhicule.

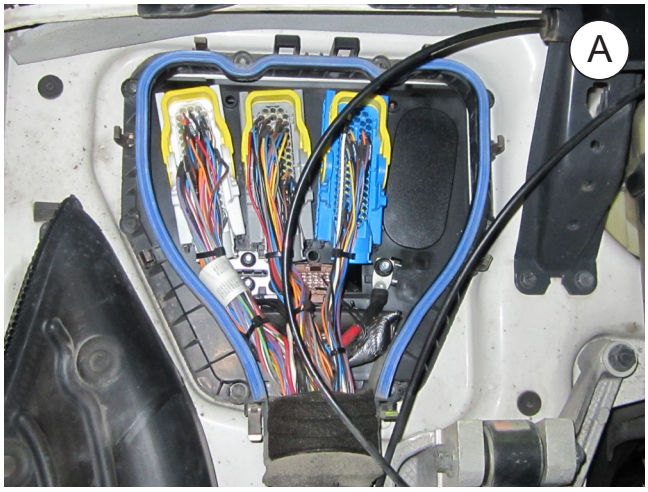

B	Démonter l'enjoliveur du côté du passager et passer le câble R du câblage d'alimentation vers l'extérieur.

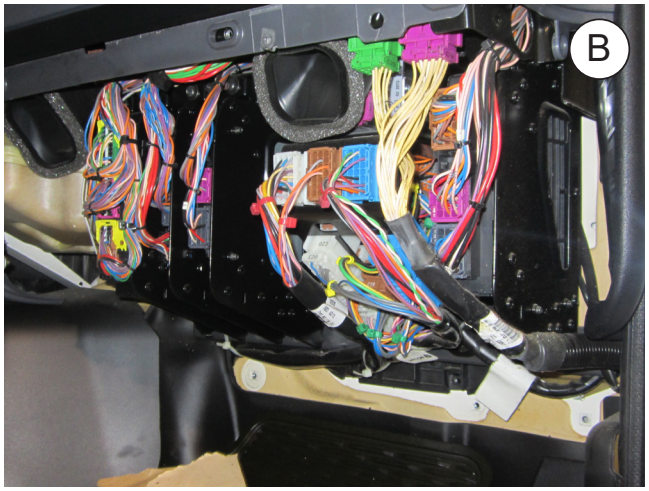

C	Monter à nouveau le fusible dans le câblage et fixer avec (2) vis taraudeuses 4,2x16 tel que cela est indiqué. Connecter à la prise de positif d'origine. Monter le bouchon d'origine.

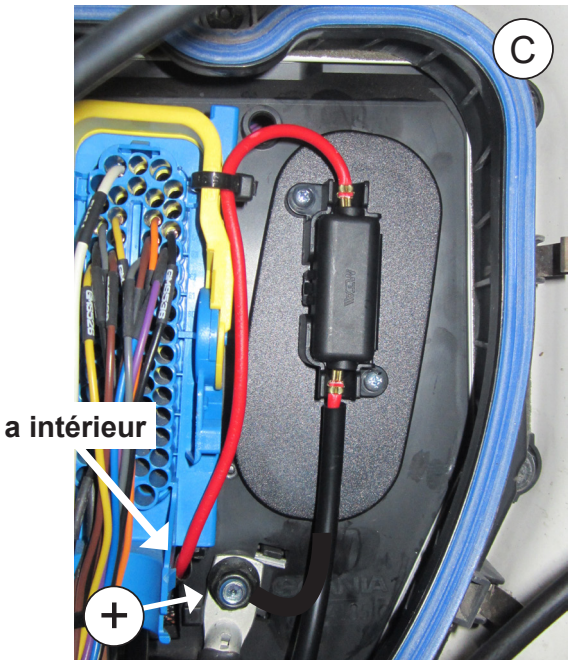

D	Connecter le câble marron au centre de masses.

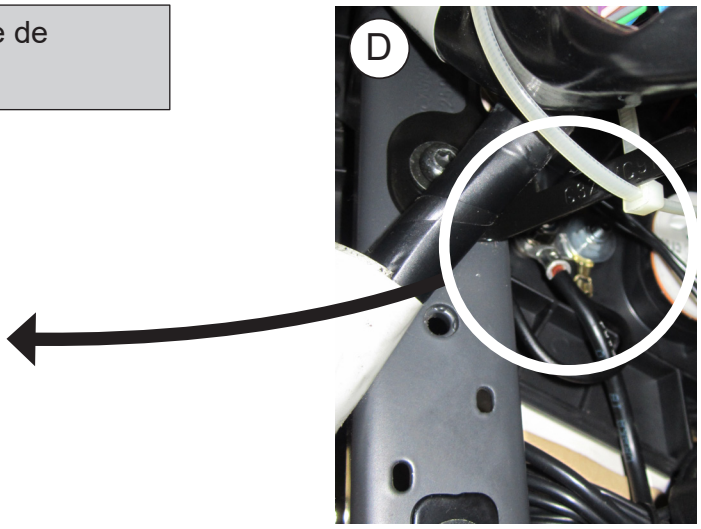

E Démonter la boîte à fusibles et l'enjoliveur latéral droit (*).

F Ouvrir la goulotte d'origine de passage des câblages et passer les câbles jusqu'à la partie supérieure.

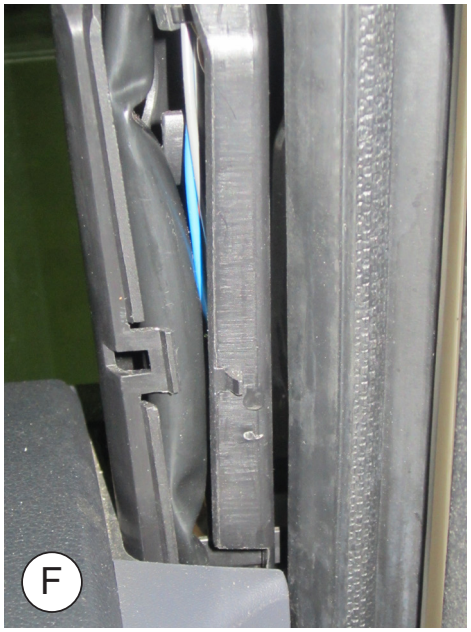

G	Passer le câblage sous la tapisserie jusqu'à l'équipement et connecter à la borne de ce dernier. Fixer ensuite le câblage avec des supports à l'aide de brides et d'adhésif.

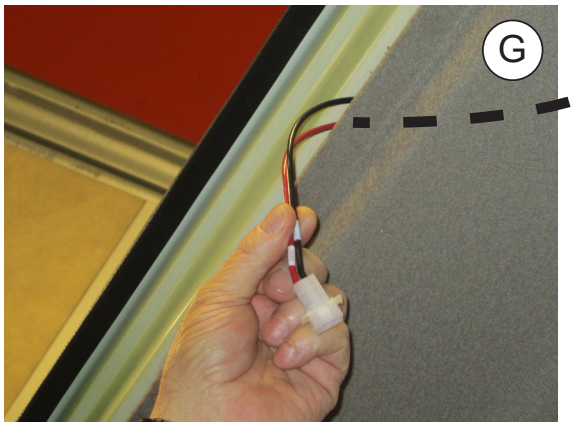

H	Monter la boîte à fusibles et les enjoliveurs sur leur position d'origine.

VÉHICULES SANS CÂBLAGE D'ORIGINE D'ALIMENTATION – Câblage electrique

⚠ AVERTISSEMENT IMPORTANT!

Attention de ne pas inverser les polarités au moment de connecter l'alimentation à l'équipement. Si cela se produisait, la plaque ne s'allumerait pas et l'équipement ne fonctionnerait pas.

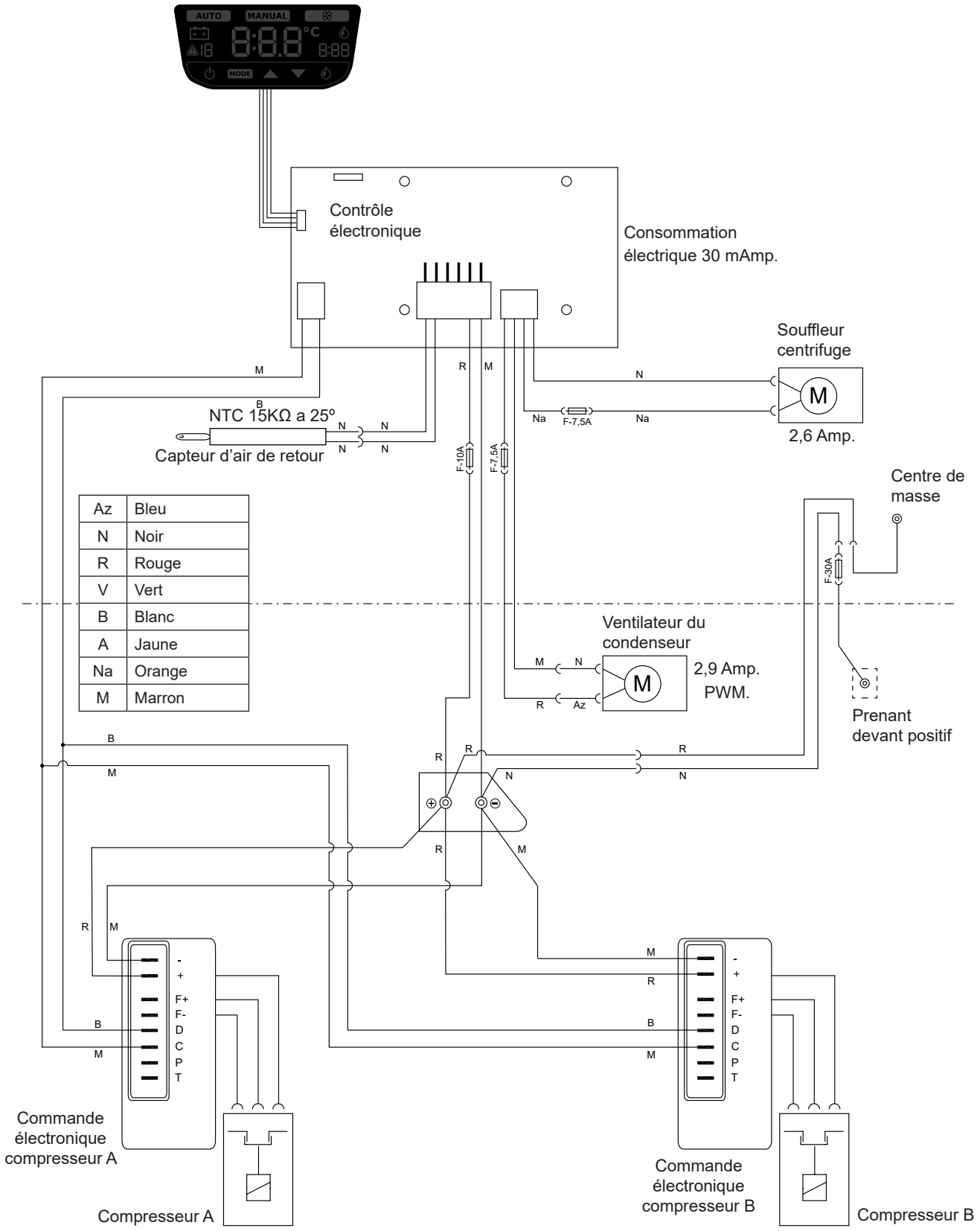

VÉHICULES AVEC CÂBLAGE D'ORIGINE D'ALIMENTATION – Câblage electrique

⚠ AVERTISSEMENT IMPORTANT!

Attention de ne pas inverser les polarités au moment de connecter l'alimentation à l'équipement. Si cela se produisait, la plaque ne s'allumerait pas et l'équipement ne fonctionnerait pas.

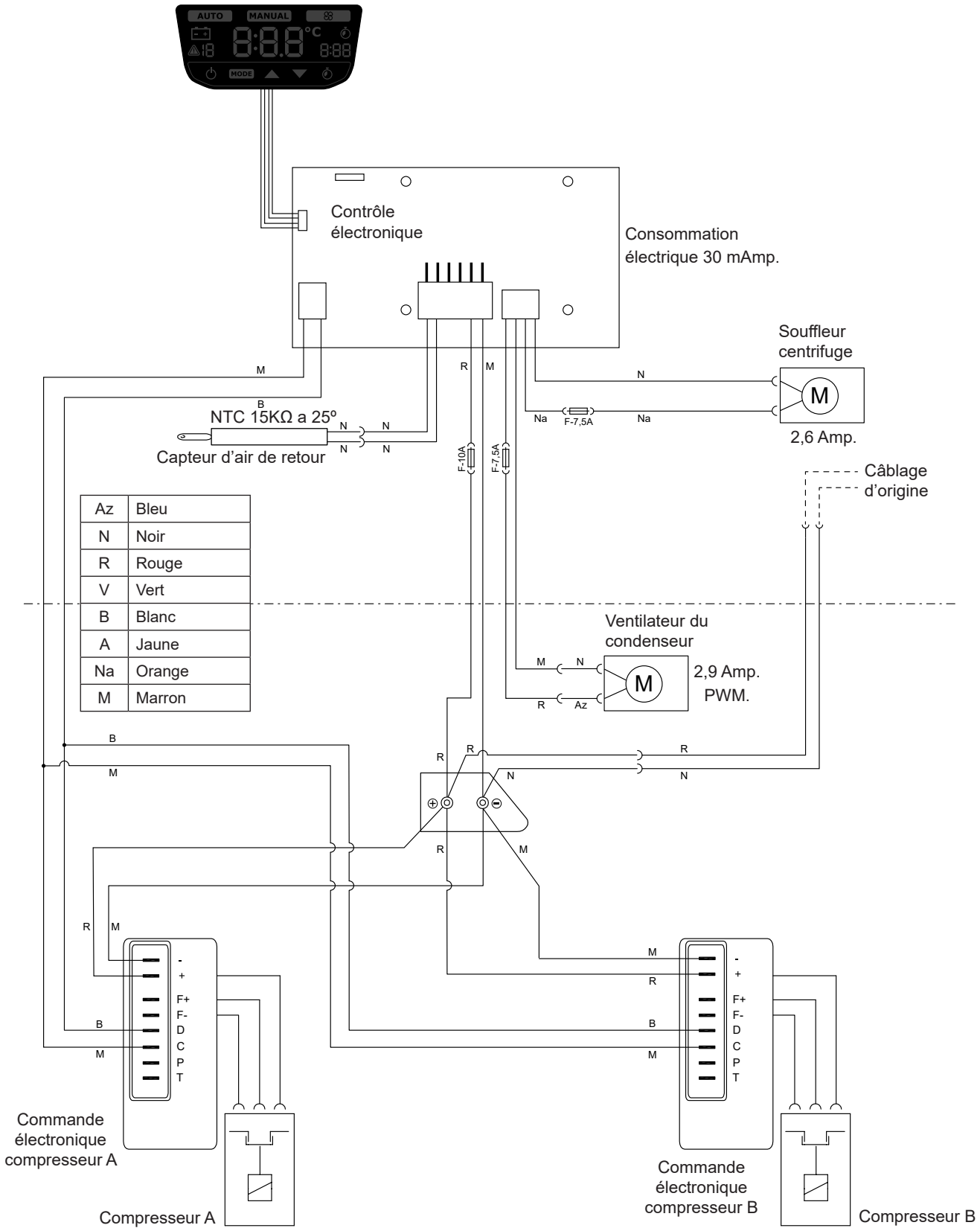

Wir danken Ihnen für Ihren Einkauf und Ihr Vertrauen in unsere Produkte. **SLIMFIT** ist eine von **Dirna Bergstrom** entwickelte und hergestellte Klimaanlage für den Einsatz in einem Kraftfahrzeug, dessen Motor während der Ruhezeiten im Schatten bzw. in der Nacht abgeschaltet ist.

SLIMFIT wurde mit der fortschrittlichsten Technik hergestellt, um eine effiziente Leistung sowie eine Reduzierung des Kraftstoffverbrauchs und der CO_2-Emissionen in die Atmosphäre zu erreichen. Durch diese Eigenschaften ist diese Kfz-Klimaanlage einzigartig auf dem Markt.

Bitte lesen Sie dieses Dokument vor der Installation des Produkts sorgfältig durch und bewahren Sie es zum späteren Nachschlagen auf. Die Originaldokumentation wurde in spanischer Sprache verfasst; bei allen anderen Sprachen handelt es sich um Übersetzungen.

Alle Produktanleitungen sind in digitaler Form unter **https://www.bergstromspain.com/** erhältlich.

Für alle Verkäufe und Garantievorgänge gelten unsere allgemeinen Geschäftsbedingungen in ihrer jeweils aktuellen Fassung, die auf unserer Website **https://www.bergstromspain.com/** veröffentlicht sind.

Verwendete Symbole

- **Achtung:** Sicherheitshinweis, der auf eine Situation hinweist, die, wenn sie nicht vermieden wird, zum Tod oder zu schweren Verletzungen führen kann.
- **Gefahr:** Schnittgefahr. Weist auf eine Situation hin, die zu Schnittverletzungen führen kann.
- **Gefahr:** Stromschlaggefahr. Weist auf eine Situation hin, die zu einem Stromschlag führen kann.
- **Hinweis:** Sicherheitshinweis, der auf eine Situation hinweist, die, wenn sie nicht vermieden wird, zum Schäden am Gerät oder anderen Gegenständen führen kann.
- **Information:** Zusatzinformationen zu Installation oder Handhabung des Produkts.
- **Zerbrechlich:** Weist auf eine Situation hin, in der Vorsicht geboten ist, um Schäden am Gerät und anderen Gegenständen zu vermeiden.

Haftung

- **Dirna Bergstrom** lehnt in den folgenden Fällen jede Haftung für Schäden ab:
  - Beschädigung des Produkts durch mechanische Einflüsse und Überspannung.
  - Änderungen am Gerät, die ohne ausdrückliche Genehmigung des Herstellers vorgenommen wurden.
  - Verwendung des Geräts für Zwecke, die nicht in diesem Dokument beschrieben sind.
  - Unsachgemäße Handhabung oder Installation des Geräts.
- Ohne ausdrückliche Genehmigung des Herstellers dürfen keine Eingriffe in die Kältemittelkreisläufe vorgenommen werden.

Warnhinweise hinsichtlich der Montage

- Einbau, Reparatur und Wartung dieser Klimaanlage dürfen nur von Fachpersonal durchgeführt werden, das in Bezug auf Fahrzeugklimatisierung, mögliche Gefahren und geltende Normen ausreichend geschult ist.
- Bitte lesen Sie die Installationsanleitung sorgfältig durch, bevor Sie mit der Installation des Geräts beginnen. Befolgen Sie bei der Installation genau die hier gegebenen Anweisungen.
- Wird die Klimaanlage im Kabinendach installiert, muss der obere Teil der Kabine mit einem Tuch oder einer Decke gegen eventuelle Kratzer geschützt werden. Bei der Installation der **SLIMFIT** auf dem Kabinendach muss darauf geachtet werden, dass mit Luken ausgestattete Kabinen über eine ausreichend stabile Struktur verfügen, um das Gewicht des Geräts Stand zu halten. Sollte das Fahrzeug über keine Luke verfügen und sollte es notwendig sein, das Kabinendach aufzuschneiden, bzw. sollte die vorhandene Struktur nicht ausreichend stabil sein (z.B. wenn sie aus Faser, Kunststoff usw. hergestellt ist), obliegt es dem Installateur zu entscheiden, ob das Kabinendach zur Vermeidung von Verformungen, Brüchen, undichten Stellen usw. verstärkt werden muss, und die hierfür notwendigen Mittel bereit zu stellen.
- Vor der Installation des Geräts den Zündschlüssel ausschalten.
- Vor der Installation des Geräts die Fahrzeugbatterie abklemmen.
- Die **SLIMFIT** sicher anbringen, damit sie nicht herunterfallen kann.

- Für jeden Arbeitsschritt geeignete Werkzeuge benutzen.
- Bei der Installation auf den Anschluss der elektrischen Komponenten achten und prüfen, ob diese richtig sitzen.
- Wenn die Kabel bei der Installation des Geräts entlang scharfkantiger Wände verlaufen, Leerrohre oder Führungen benutzen, um eine Beschädigung der Kabel zu vermeiden.
- Wird das Gerät während der Installation geneigt oder das Fahrerhaus mit montiertem Gerät gekippt, müssen ab dem Zeitpunkt, zu dem das Gerät wieder waagerecht liegt, mindestens 60 Minuten vergehen, bevor es in Betrieb genommen wird.
- Das Gerät ist mit Kältemittel R-134a vorgefüllt.

- **Wichtiger Hinweis:** Beim Anschluss des Geräts darauf achten, dass die Polarität nicht vertauscht wird, da sich sonst die Bedientafel nicht einschaltet und das Gerät nicht funktioniert.

Für die Montage erforderliche Werkzeuge

- Torx-Schraubenschlüssel
- Inbusschraubenschlüssel
- 10er, 13er, 14er Schraubenschlüssel
- Schere
- Metermaß

Bestimmungsgemäße Verwendung

- **SLIMFIT** ist eine auf dem Dach montierte Klimaanlage, die nur für den Einsatz in Lkw geeignet ist. Sie eignet sich nicht für den Einbau und Betrieb in landwirtschaftlichen Maschinen oder Baumaschinen, bei denen starke Schwingungen auftreten.
- Bei nicht bestimmungsgemäßer Verwendung erlischt die Garantie für das Gerät und die Haftung des Herstellers ist ausgeschlossen.
- Wenn Sie hinsichtlich der Verwendung der **SLIMFIT** unsicher sind, schlagen Sie bitte in der Bedienungsanleitung des Produkts nach.
- Wenn die Temperatur im Fahrerhaus Ihres Fahrzeugs zum Ausruhen zu hoch ist, kühlen Sie das Fahrerhaus zunächst einige Minuten lang mit der Klimaanlage Ihres Fahrzeugs ab und lassen Sie dann die **SLIMFIT** laufen, um die Komforttemperatur zu halten.

Zugehörige Dokumente

- Kurzanleitung: 1003115344
- Bedienungsanleitung: 1003148646
- Ersatzteilliste: 1003447673
- Fehlerbehebung: 1003148649

Dirna Bergstrom erklärt, dass das Gerät **SLIMFIT** den Anforderungen der folgenden EG-Richtlinien entspricht und dass die unten aufgeführten harmonisierten Normen und technischen Spezifikationen angewendet wurden:

- Richtlinie 2014/53/EU
- Richtlinie 2011/65/EU
- Richtlinie 2014/30/EU

Bergstrom

Bei Fahrzeugen mit Spoiler muss vor Beginn der Installation dieser abgenommen und die vordere Traverse (A) entfernt werden.

1 Luke und deren Befestigungselemente ausbauen und diese dem Kunden aushändigen. **Achtung, nicht den Original-Kantenschutz entfernen (*).**

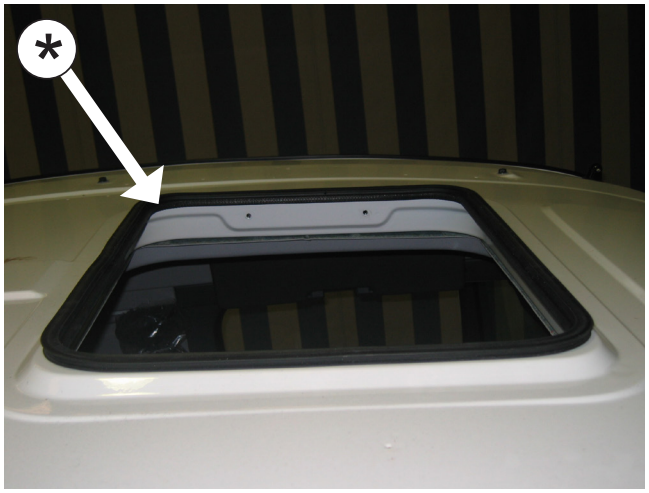

2 **KABINENAUSSENSEITE:**

SLIMFIT in der Lukenaussparung auf den Original-Kantenabdeckungen positionieren.

Achtung! Beim Auflegen des Geräts auf die Lukenaussparung darauf achten, dass die Ablassausgänge nicht von der EPDM-Dichtung zusammengedrückt werden.

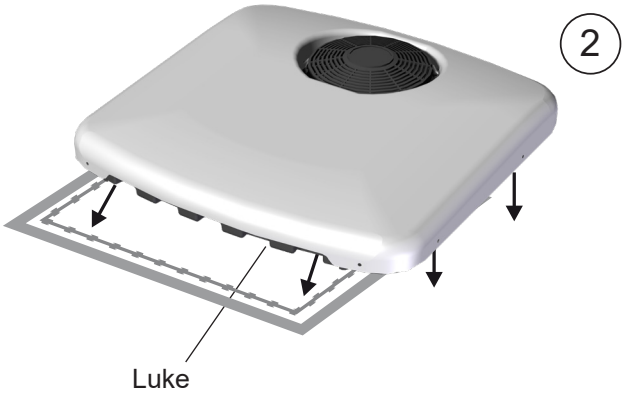

3 Konsole auflegen und die Anlage verschieben, bis die Löcher der Konsole mit den Originalbohrungen der Luke übereinstimmen.

4 (4) Schrauben von der inneren Luftverteilertafel abnehmen und diese an den Kabeln hängen lassen.

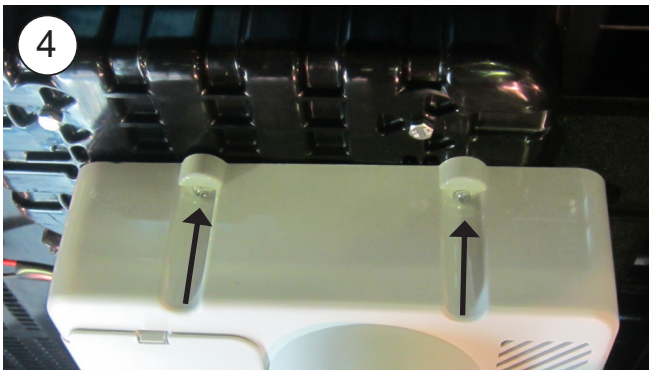

5 (4) Sechskantschrauben M8/125x37 mit Gummiunterlegscheibe und Flachscheibe anziehen.

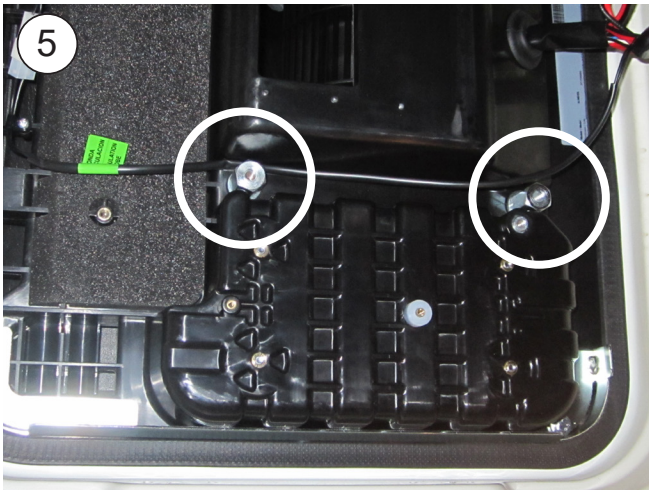

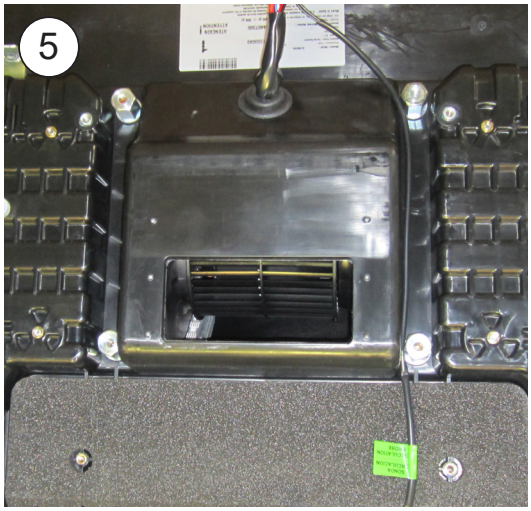

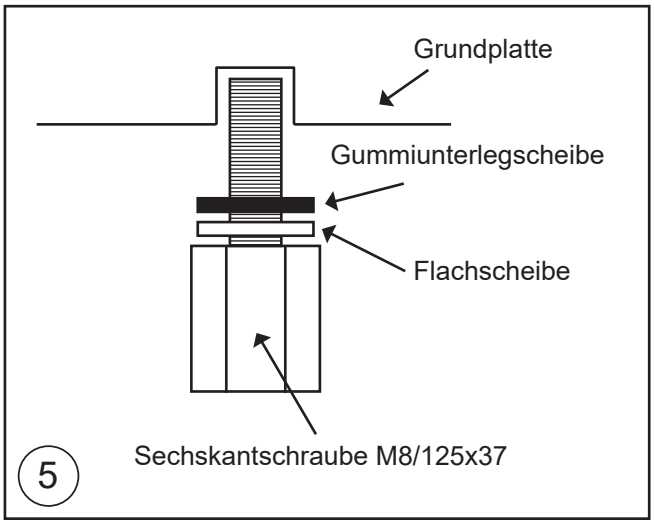

6 Befestigungshalterungen mit Flachscheibe, Grower-Scheibe und Schraube M8/125x40 unter der Verkleidung einsetzen und bis zum Anschlag an die Sechskant-Verbindungsmuttern anziehen.

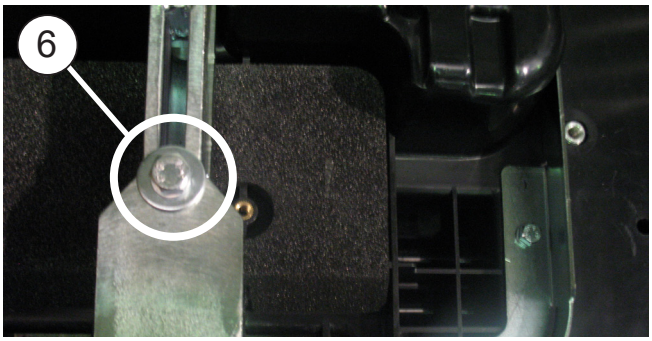

7	Wie gezeigt auf de mitgelieferte Zusatzführung kleben und wieder in die innere Luftverteilertafel stecken.

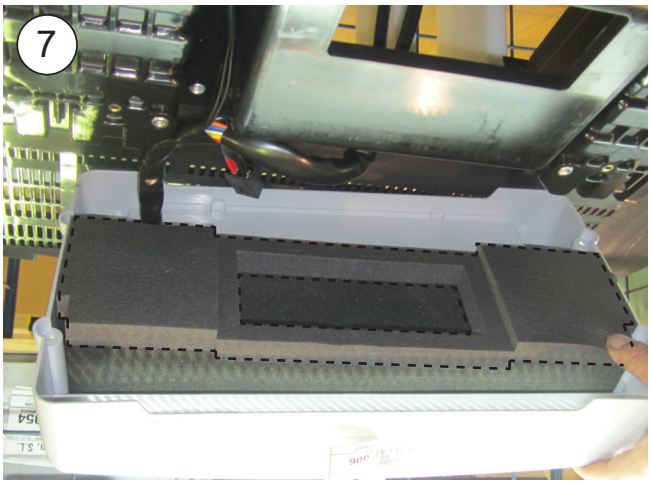

8	(4) Sechskant-Verbindungsmuttern M4 L=13 wie gezeigt einschrauben und die innere Luftverteilertafel wieder darüber einbauen.

Explosionsansicht bis zur befestigung der halterungen

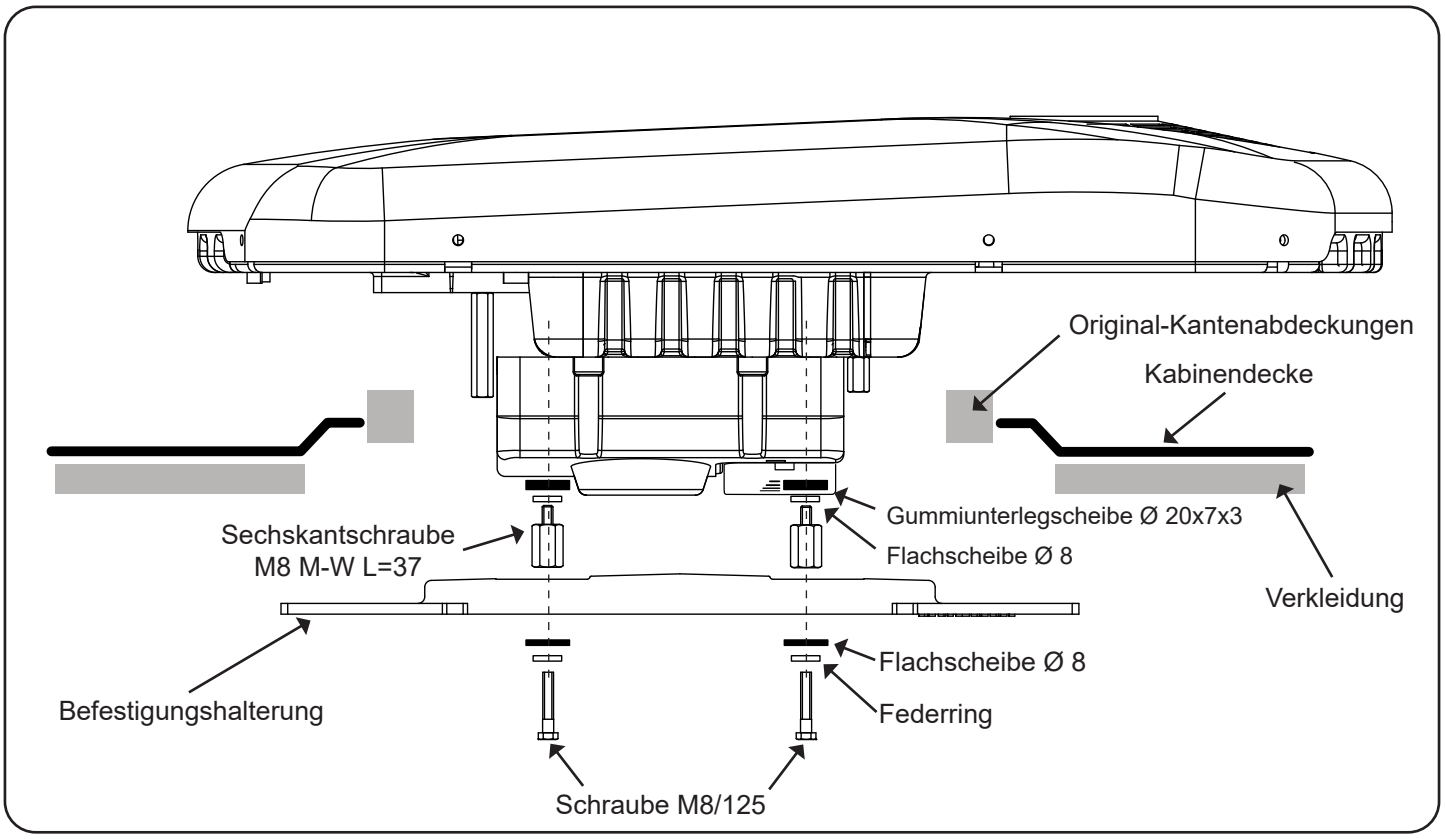

Explosionsansicht bis zur befestigung der konsole

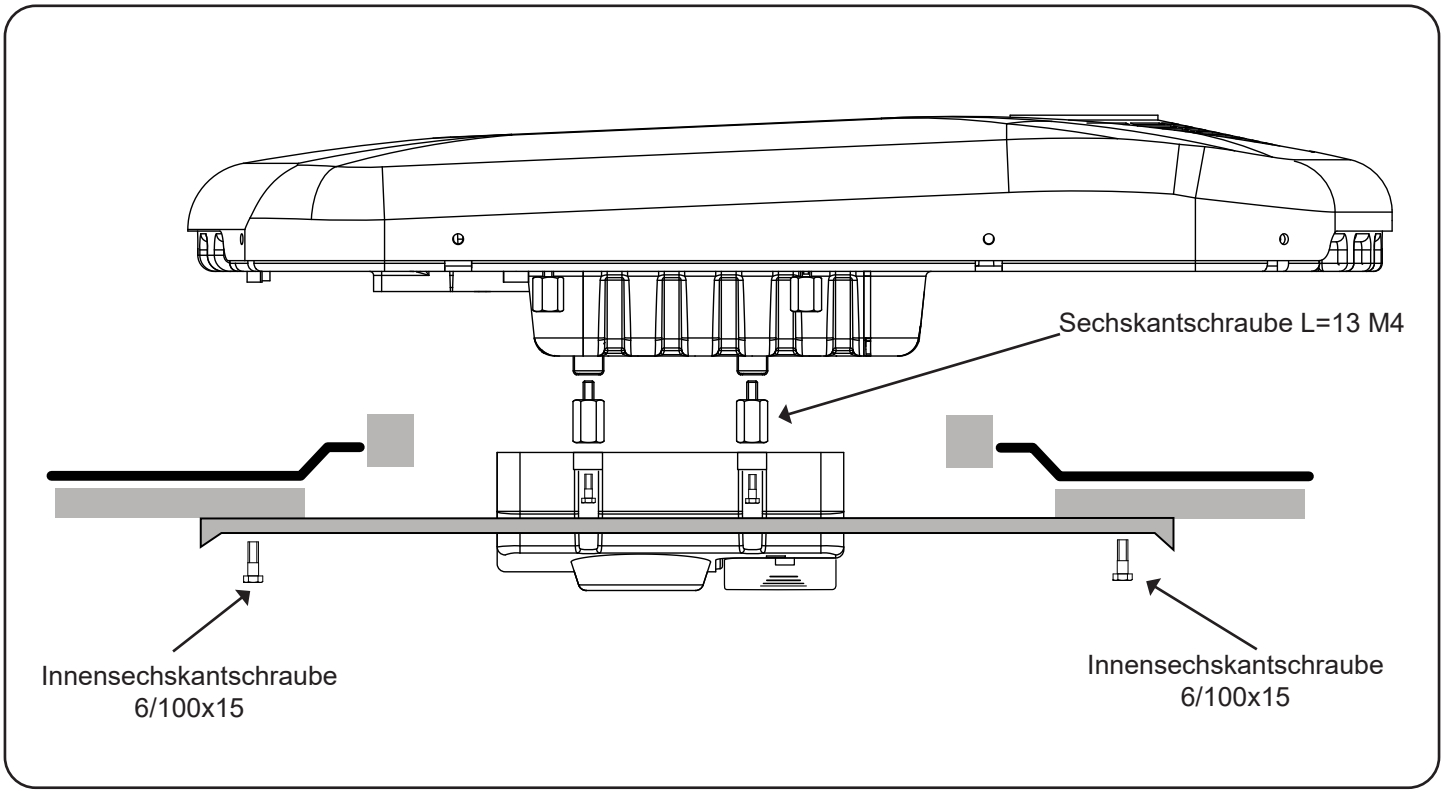

8	Konsole durch Einschrauben von (4) Innensechskantschrauben M6/100x15 in den Originalbohrungen anbringen. **Achtung! Dieser Vorgang erfolgt nach dem Anschluss der Kabel!**

DETAILLIERTE ANWEISUNGEN FÜR DEN ANSCHLUSS DER NETZKABEL

1	Bei Fahrzeugen mit Netzanschluss im Lukenbereich diesen anhand des mitgelieferten Netzkabels an die Netzklemme der Anlage anschließen und Halterungen mit Kleber und Kabelbindern befestigen.

2	Bei Fahrzeugen ohne Original-Netzanschluss im Lukenbereich:

A	Sicherung der mitgelieferten Kabel abnehmen und Schutzabdeckung der Kabel im vordere Teil des Fahrzeugs ausbauen.

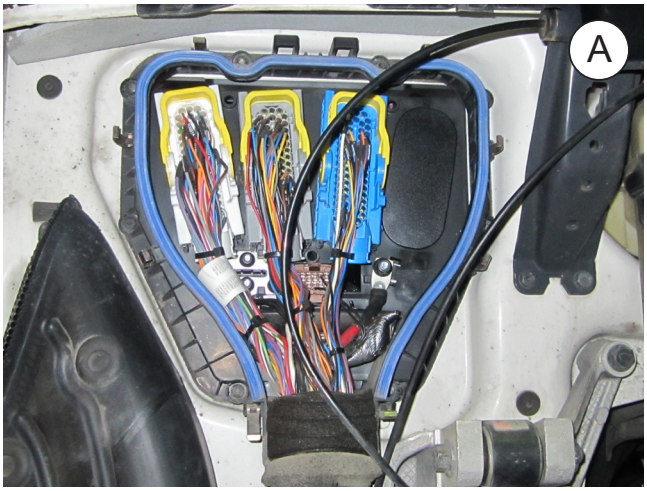

B	Untere Zierleiste der Beifahrerseite abnehmen und Kabel R der Netzverkabelung nach außen führen.

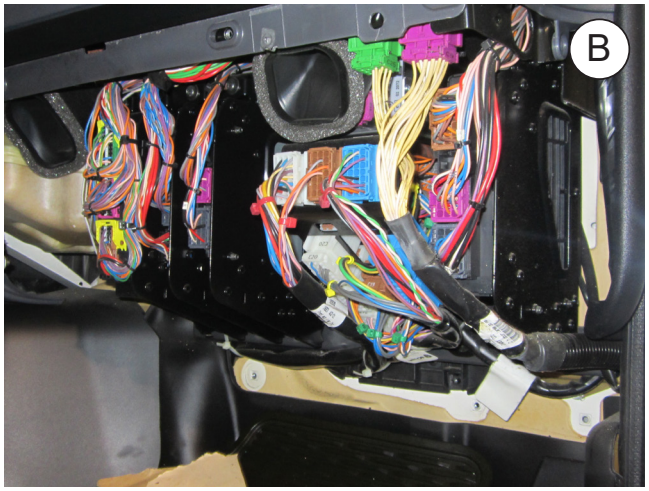

C	Sicherung wieder einsetzen und mit (2) Blechschrauben 4,2x16 wie gezeigt befestigen. An Original-Positivanschluss anschließen. Original-Stopfen einsetzen.

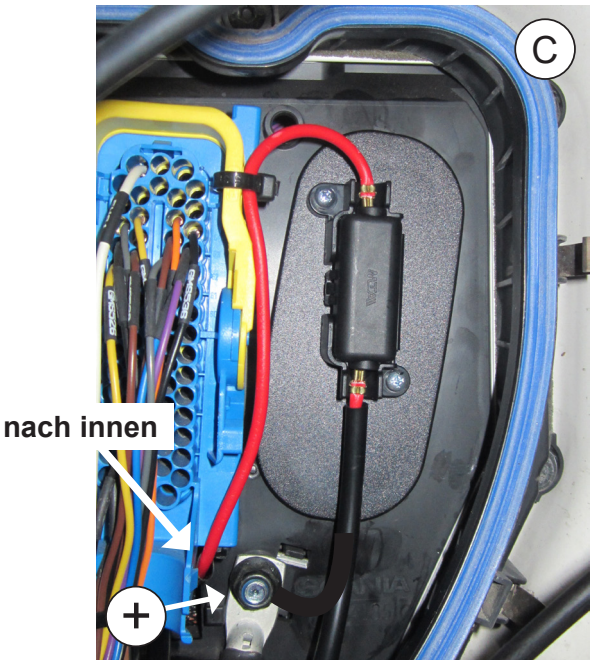

D	Braunes Kabel an Masse anschließen.

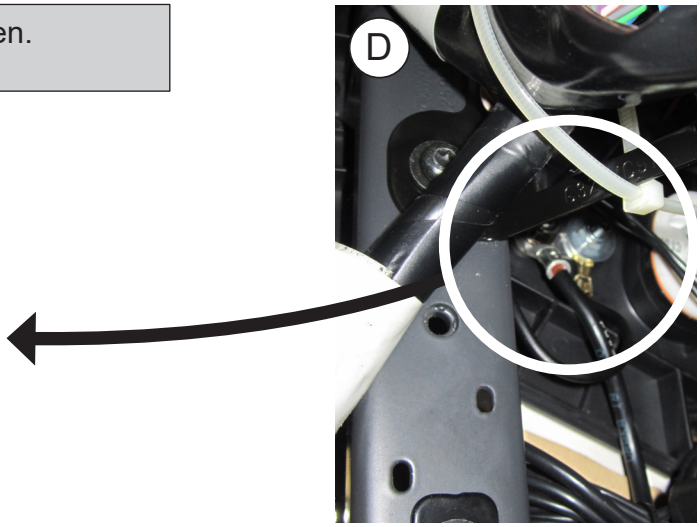

E	Sicherungskasten und rechte seitliche Zierleiste (*) ausbauen.

F	Original Kabelführung öffnen und Kabel nach oben führen.

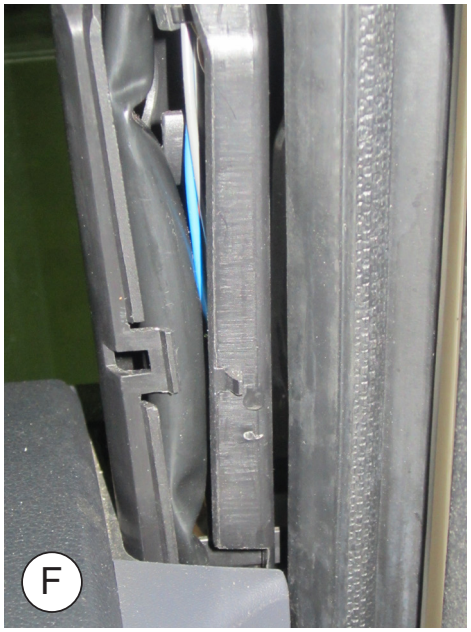

G	Kabel unter der Verkleidung bis zur Anlage führen und an die Klemme anschließen. Kabel mit Kleber und Kabelbindern befestigen.

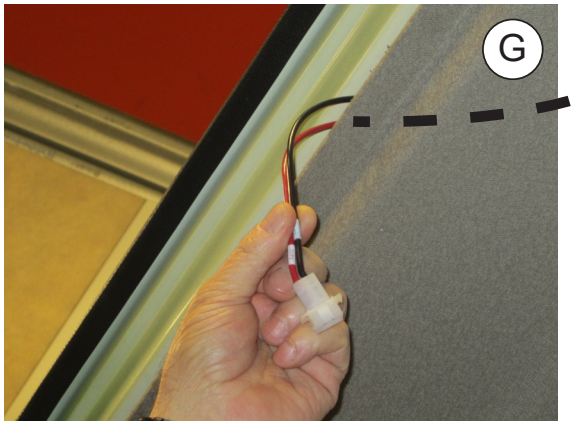

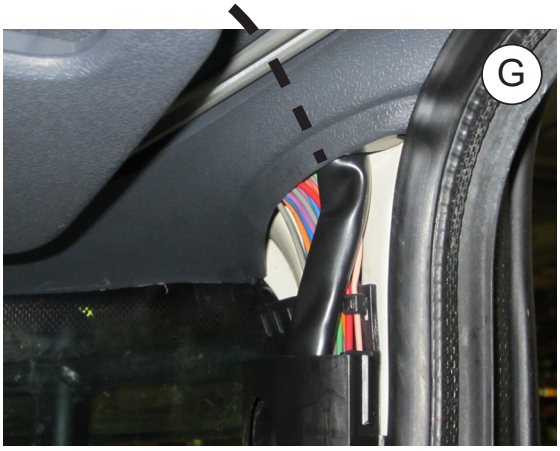

H	Sicherungskasten und Zierleisten in den Originalpositionen einbauen.

FAHRZEUGE OHNE ORIGINAL-NETZKABEL - ElektrischeVerkabelung

WICHTIGER WARNHINWEIS!

Darauf achten, dass die Polaritäten beim Anschluss der Stromversorgung an das Gerät nicht vertauscht werden. Ist dies der Fall, schaltet sich die Elektroniktafel nicht ein und das Gerät funktioniert nicht.

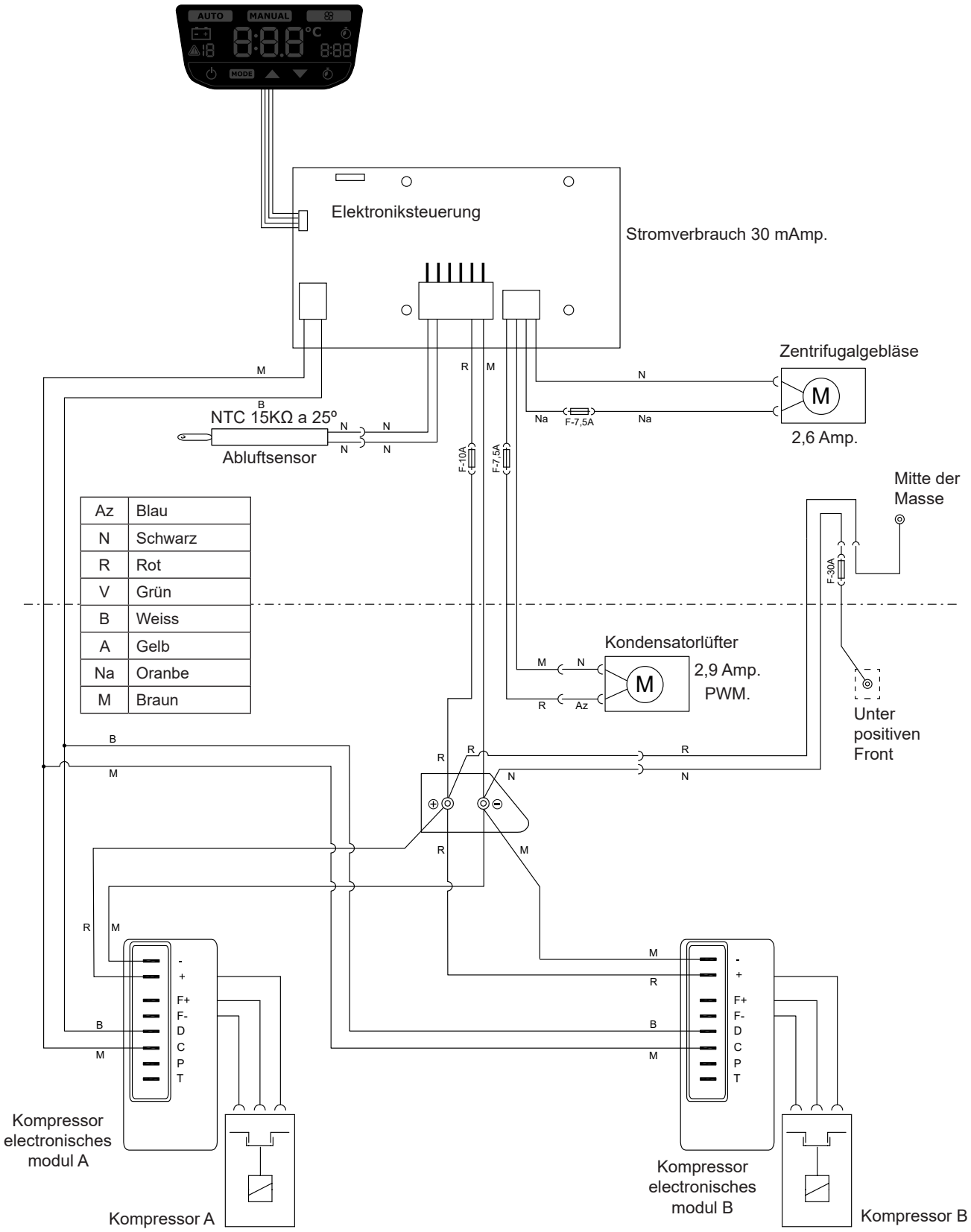

FAHRZEUGE MIT ORIGINAL-NETZKABEL - ElektrischeVerkabelung

WICHTIGER WARNHINWEIS!

Darauf achten, dass die Polaritäten beim Anschluss der Stromversorgung an das Gerät nicht vertauscht werden. Ist dies der Fall, schaltet sich die Elektroniktafel nicht ein und das Gerät funktioniert nicht.

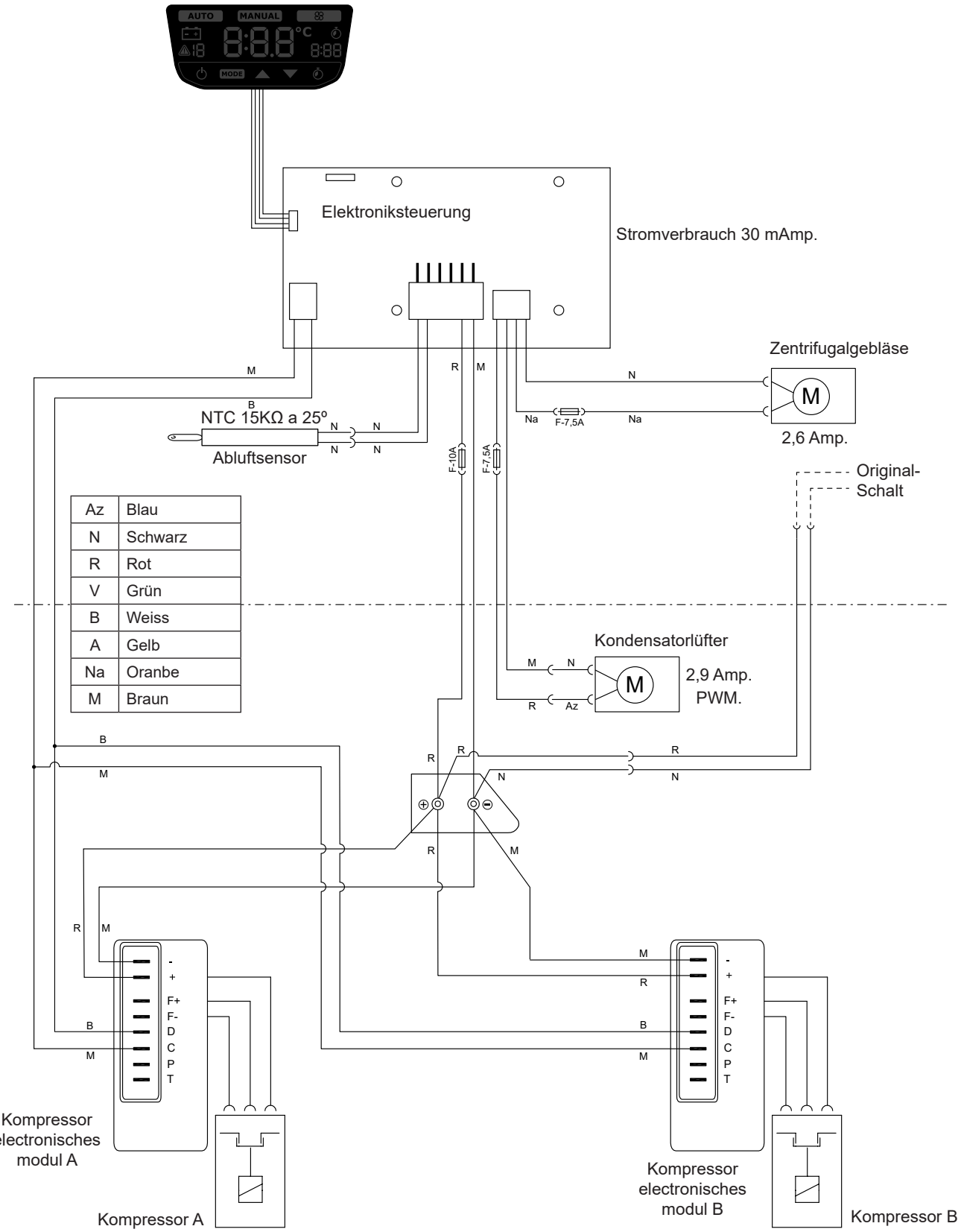

Grazie per l'acquisto e per la fiducia riposta nella nostra gamma di prodotti. **SLIMFIT** è un impianto di aria condizionata progettato e prodotto da **Dirna Bergstrom** per essere usato con il motore del veicolo fermo durante i periodi di sosta all'ombra e/o di notte.

SLIMFIT è progettato con la tecnologia più avanzata per ottenere ottime performance e ridurre i consumi di combustibile e le emissioni di CO_2 in atmosfera. Proprio grazie a queste caratteristiche, è unico nel mercato dell'aria condizionata per veicoli.

Leggere attentamente questo documento prima di installare il prodotto. Conservare questo documento con cura per poterlo consultare in futuro. La documentazione originale è stata stilata in spagnolo, perciò le altre lingue sono traduzioni.

Tutti i manuali del prodotto sono disponibili in versione digitale (PDF) su **https://www.bergstromspain.com/**

La vendita e la garanzia sono disciplinate dalla versione più aggiornata delle nostre condizioni generali di vendita, pubblicata sul nostro sito web web **https://www.bergstromspain.com/**

Spiegazione dei simboli

- **Avvertenza:** Avvertenza di sicurezza riguardo a una situazione che, se non venisse evitata, potrebbe provocare gravi lesioni anche mortali.
- **Pericolo:** Rischio di taglio. Segnala una situazione che potrebbe provocare una lesione da taglio.
- **Pericolo:** Rischio di folgorazione. Segnala una situazione che potrebbe provocare una lesione da folgorazione.
- **Avviso:** Avviso di sicurezza riguardo a una situazione che, se non venisse evitata, potrebbe provocare danni all'impianto o ad altri materiali.
- **Informazioni:** Ulteriori informazioni sull'installazione o sulla gestione del prodotto.
- **Fragile:** Indica una situazione in cui si deve procedere con attenzione per non causare danni all'impianto e ad altri materiali.

Esclusione di responsabilità

- **Dirna Bergstrom** declina ogni responsabilità per eventuali danni causati dai casi seguenti:
  - Danni al prodotto provocati da sollecitazioni meccaniche e sovratensioni.
  - Modifiche effettuate sull'impianto senza esplicita autorizzazione del costruttore.
  - Uso l'impianto per fini diversi da quelli riportati in questo documento.
  - Movimentazione o installazione errata dell'impianto.
- È vietato qualsiasi intervento sui circuiti del gas refrigerante senza esplicita autorizzazione del costruttore.

Avvertenze durante il montaggio

- L'installazione, la riparazione e la manutenzione di questo impianto di aria condizionata possono essere eseguite esclusivamente da personale tecnico in possesso della formazione necessaria nel campo dell'aria condizionata per veicoli, eventuali pericoli e norme applicabili.
- Leggere attentamente le istruzioni di montaggio prima di iniziare l'installazione dell'impianto. Durante l'installazione, seguire alla lettera le istruzioni indicate.
- Quando si installa l'impianto di aria condizionata sul tettuccio, bisogna proteggere la parte superiore della cabina con uno straccio o una coperta per evitare eventuali graffi. Per l'installazione del **SLIMFIT**, tenere presente che normalmente le cabine munite di oblò dispongono di una struttura abbastanza solida per sostenere il peso dell'impianto. Tuttavia, se così non fosse e se fosse necessario tagliare il tettuccio, o se in presenza di oblò la struttura non fosse abbastanza rigida (se fosse di fibra, plastica, ecc.), è responsabilità dell'installatore decidere se occorre rinforzare il tettuccio per evitare qualsiasi deformazione, rottura o penetrazione d'acqua, ecc., prendendo le misure necessarie per evitarlo.
- Disinserire la chiave di avviamento prima di iniziare l'installazione dell'impianto.
- Disinserire la batteria del veicolo prima di cominciare l'installazione dell'impianto.
- Installare **SLIMFIT** in modo sicuro per evitare cadute.

- Usare gli attrezzi più adatti per ogni operazione.
- Durante l'installazione, assicurare la connessione dei componenti elettrici, verificandone il corretto inserimento.
- Se nell'installazione dell'impianto i cablaggi attraversano pareti con bordi affilati, proteggere adeguatamente i cavi con guaine o passacavi per evitarne il danneggiamento.
- Se durante l'installazione l'impianto viene inclinato o si ribalta la cabina con l'impianto installato, prima di avviarlo occorre attendere almeno 60 minuti dal momento in cui l'impianto è di nuovo in posizione orizzontale.
- Dispositivo precaricato con gas refrigerante R-134a.

- **Avvertenza importante:** quando si collega l'impianto, fare attenzione a non invertire le polarità. Se ciò dovesse succedere, il quadro comandi non si accende e l'impianto non si avvia.

Attrezzi necessari per il montaggio

- Kit di chiavi Torx.
- Kit di chiavi Allen.
- Chiave fissa 10, 13, 14.
- Forbici.
- Metro a nastro.
- Cacciavite.

Corretto uso del prodotto

- **SLIMFIT** è un impianto di aria condizionata da installare sul tetto ed è destinato esclusivamente ai camion. Non è adatto a macchinari agricoli, né per l'edilizia soggetti a forti vibrazioni.
- L'uso non conforme a quello previsto comporta l'annullamento della garanzia dell'impianto e l'esclusione di responsabilità da parte del costruttore.
- In caso di incertezze riguardo all'uso di **SLIMFIT**, consultare il manuale dell'utente del prodotto.
- Se la temperatura nella cabina del veicolo è molto elevata per un riposo confortevole, raffreddare la cabina con l'aria condizionata del veicolo per qualche minuto e quindi avviare **SLIMFIT** per mantenere la temperatura di comfort.

Documenti correlati

- Guida rapida: 1003115344
- Manuale dell'utente: 1003148646
- Elenco dei pezzi di ricambio: 1003447673
- Diagnosi dei guasti: 1003148649

Dirna Bergstrom dichiara che l'impianto **SLIMFIT** soddisfa i requisiti delle seguenti direttive CE e che sono state applicate le norme e le specifiche tecniche armonizzate riportate di seguito:

- Direttiva CE 2014/53/EU
- Direttiva CE 2011/65/EU
- Direttiva CE 2014/30/EU

Nei veicoli con lo spoiler è necessario smontare quest'ultimo e rimuovere la barra anteriore (A) prima di cominciare l'installazione.

1 Smontare il coperchio del tettuccio apribile e gli elementi di fissaggio e consegnarli al cliente. **Attenzione: lasciare il coprispigoli originale (*).**

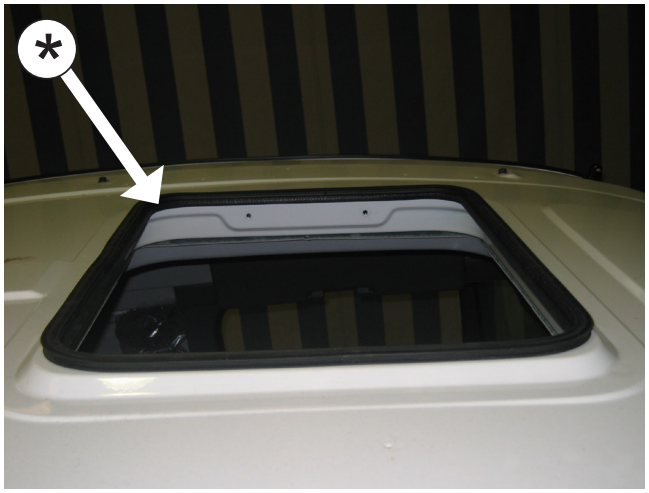

2 **ESTERNO CABINA:**

Inserire il **SLIMFIT** nel vano del tettuccio apribile sul coprispigoli originale.

Attenzione! Quando si posiziona l'impianto sul vano del tettuccio apribile, controllare che le uscite di scarico non siano ostruite dalla guarnizione EPDM.

3 Posizionare la console e spostare l'impianto fino a far coincidere i fori della console con i fori originali del tettuccio apribile.

4 Rimuovere (4) viti dal pannello interno di distribuzione dell'aria e lasciarlo fissato ai cavi.

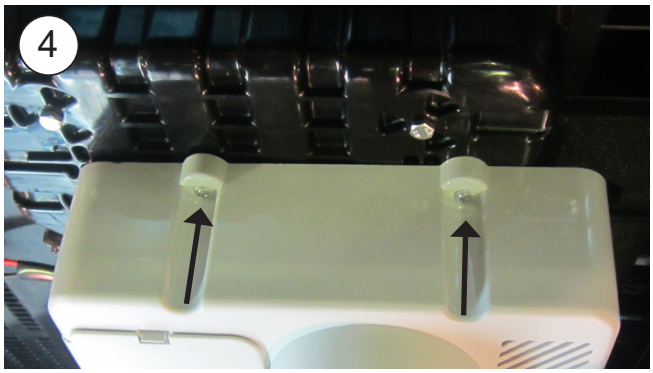

5 Avvitare (4) perni esagonali M8/125x37 con rondella di gomma, rondella piana e stringerli.

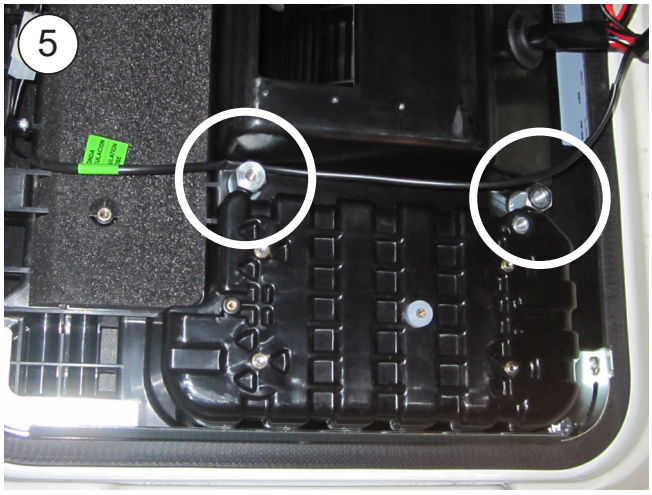

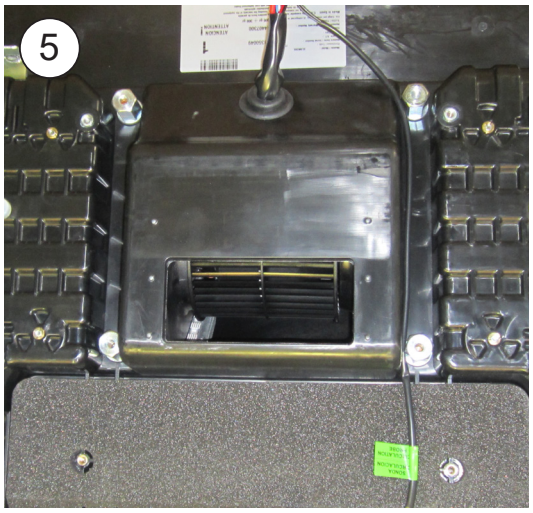

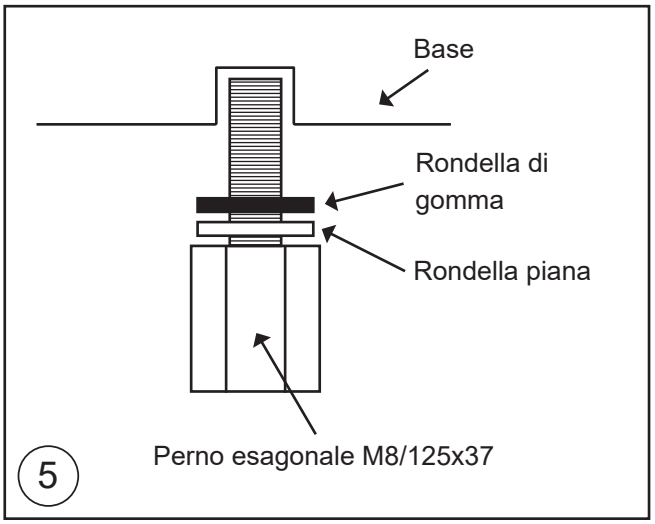

6 Montare i supporti di fissaggio con la rondella piana, la rondella grower e la vite M8/125x40 inserendoli da sotto la tappezzeria e quindi stringere fino a battuta con i perni esagonali.

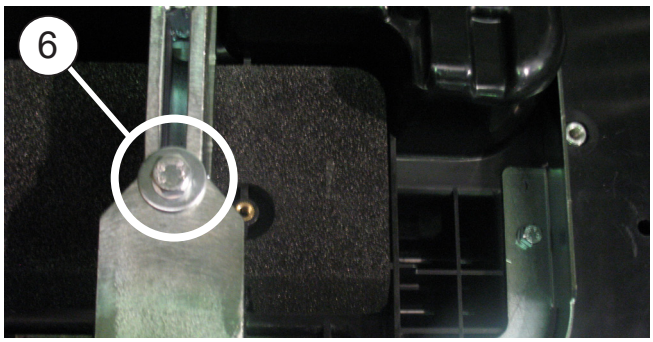

7	Incollare sul canalizzatore il supplemento in dotazione come indicato e inserirlo di nuovo nel pannello interno di distribuzione dell'aria.

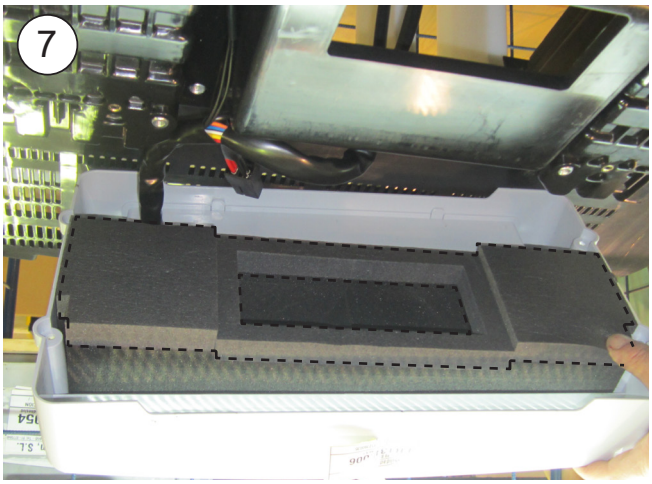

8	Avvitare (4) perni esagonali M4 L=13 come indicato e rimontarvi sopra il pannello interno di distribuzione dell'aria.

Esploso Fino Al Fissaggio Dei Supporti

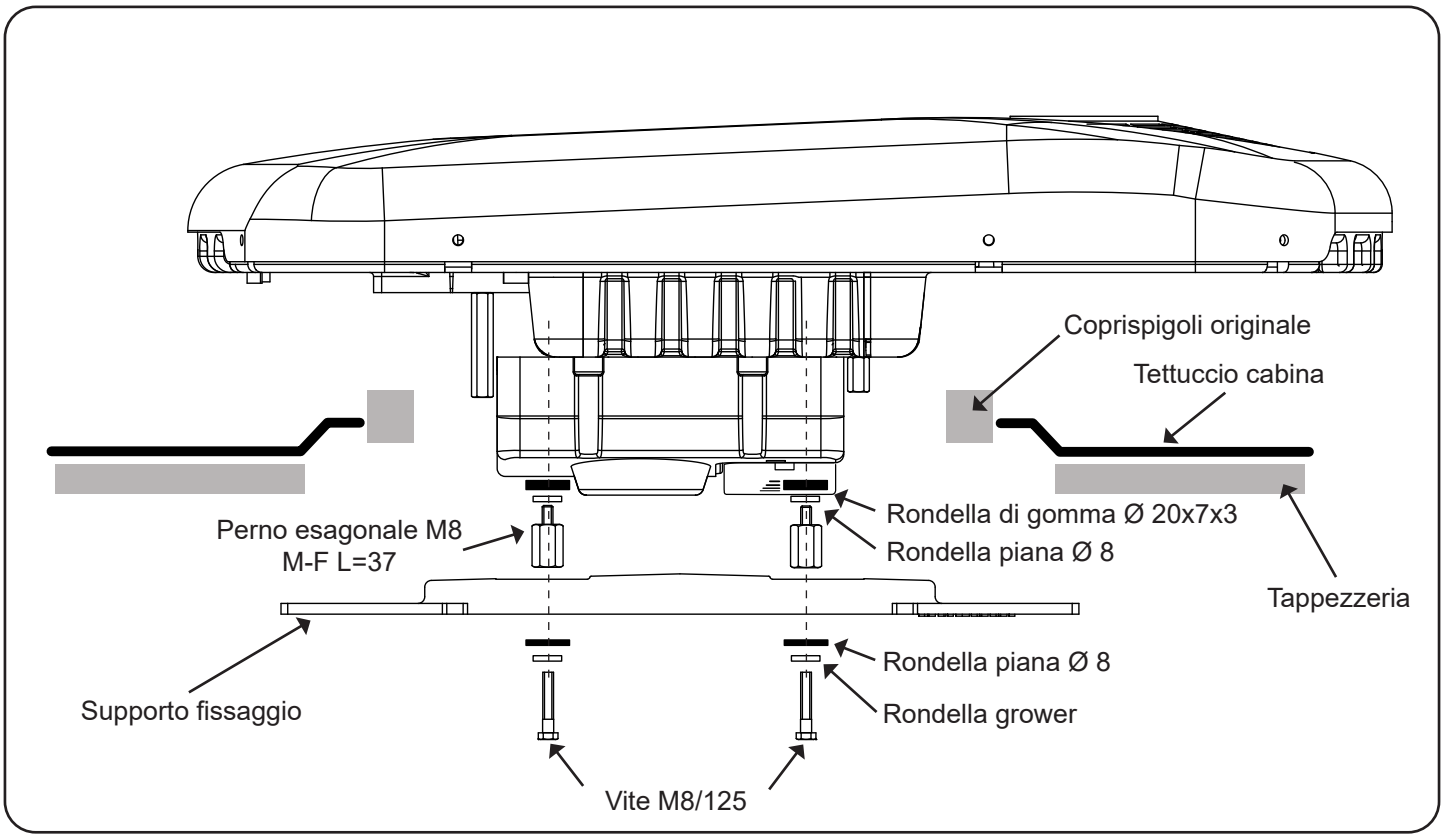

Esploso Fino Al Fissaggio Della Console

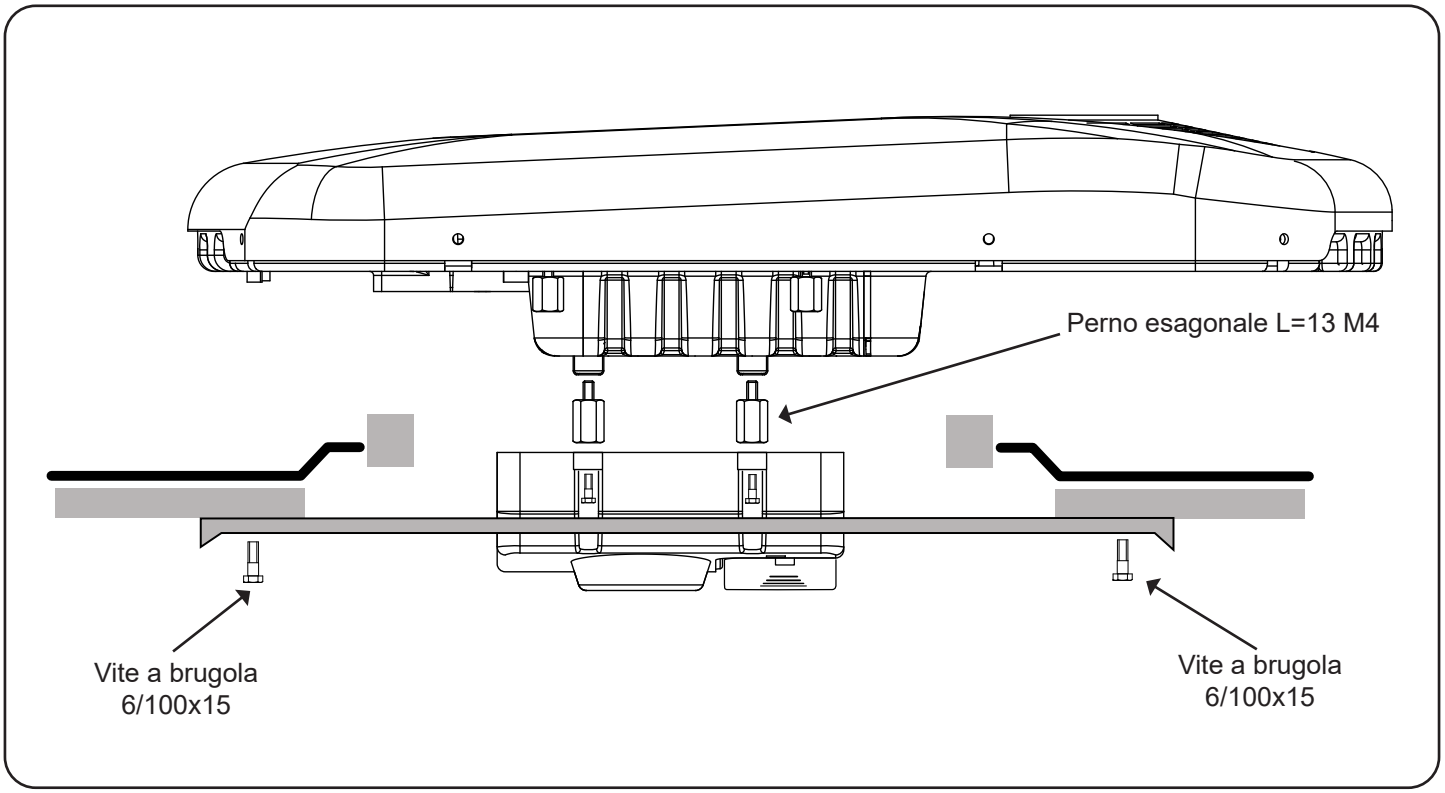

8	Fissare la console con (4) viti a brugola 6/100x15 sui fori originali. **Attenzione! Questa operazione va eseguita dopo la connessione del cablaggio!**

ISTRUZIONI DETTAGLIATE SULLA CONNESSIONE DEL CABLAGGIO DI ALIMENTAZIONE

1	Nei veicoli con presa di alimentazione situata nella zona del tettuccio apribile, collegare quest'ultima al morsetto di alimentazione dell'impianto utilizzando il cavo di alimentazione in dotazione e fissare con supporti adesivi e flange.

2	Nei veicoli senza presa di alimentazione originale nella zona del tettuccio apribile.

A	Smontare il fusibile del cablaggio in dotazione e smontare il coperchio di protezione dei cablaggi nella parte anteriore del veicolo.

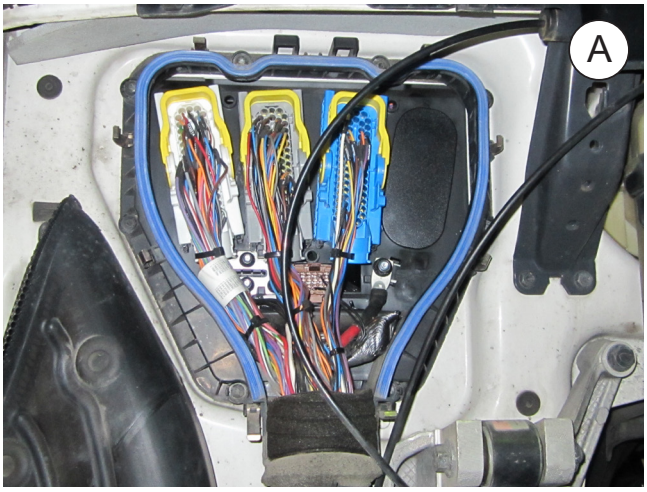

B Smontare l'elemento decorativo inferiore sul lato passeggero e far passare il cavo R del cablaggio di alimentazione verso l'esterno.

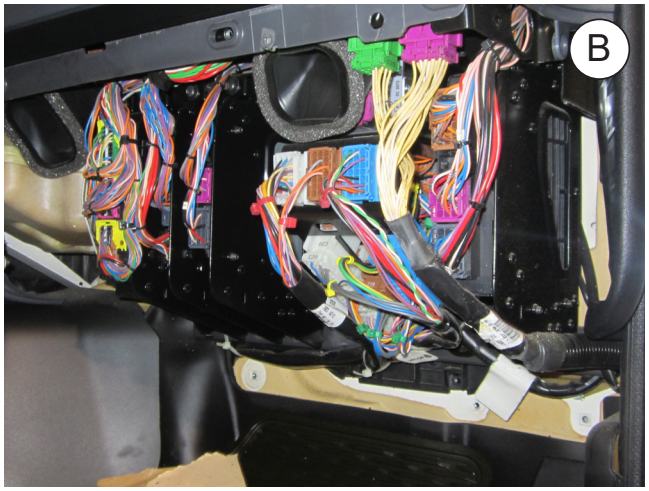

C Rimontare il fusibile sul cablaggio e fissare con (2) viti per lamiera 4,2x16 come indicato. Collegare al positivo della presa originale. Rimontare il coperchio originale.

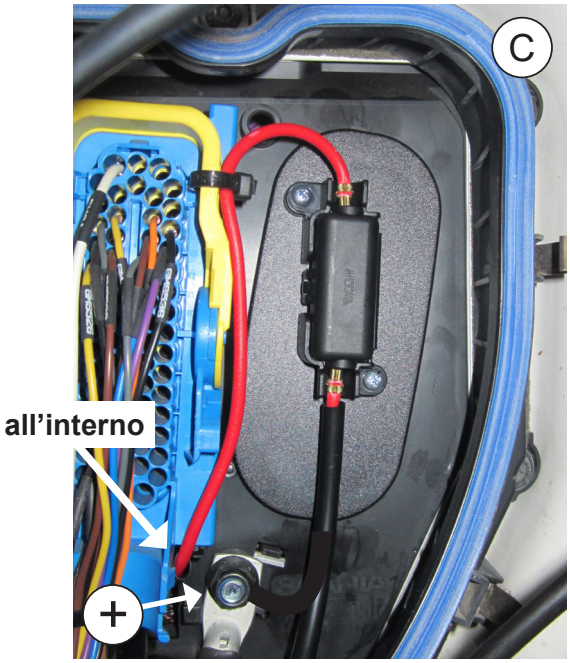

D Collegare il cavo marrone al centro delle masse.

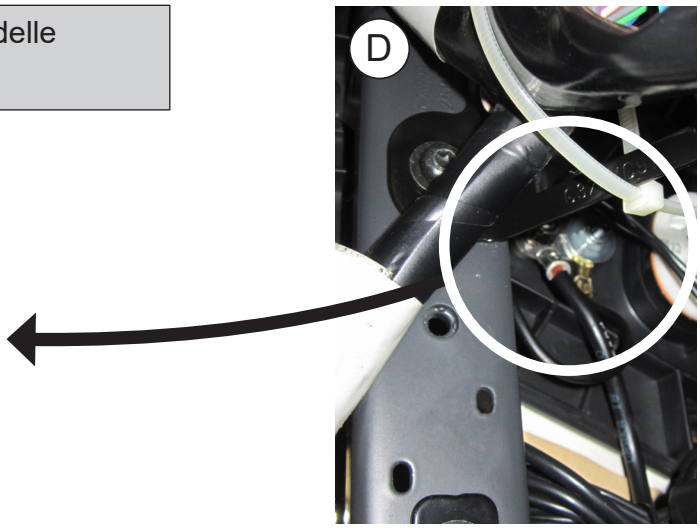

E Smontare la scatola dei fusibili e l'elemento decorativo sul lato destro (*).

F Aprire la canalina originale di passaggio dei cablaggi e far passare il cablaggio fino alla parte superiore.

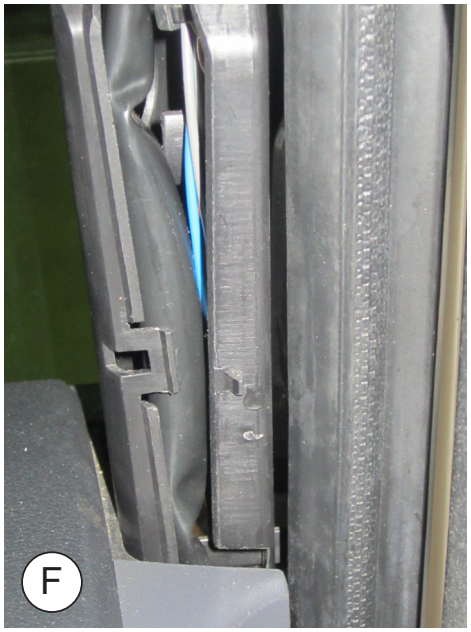

G	Far passare il cablaggio sotto la tappezzeria fino all'impianto e collegarlo al morsetto. Fissare il cablaggio con supporti adesivi e flange.

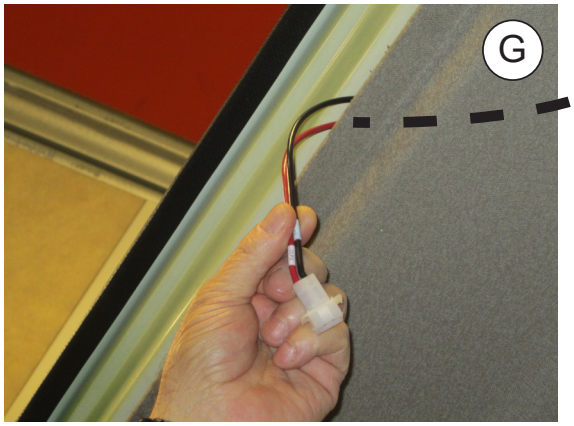

H	Rimontare la scatola dei fusibili e gli elementi decorativi nella posizione originale.

VEICOLI SENZA CABLAGGIO DI ALIMENTAZIONE ORIGINALE - Cablaggio elettrico

AVVISO IMPORTANTE!

Fare attenzione a non invertire le polarità quando si esegue il collegamento dell'impianto. Infatti, in tal caso il quadro comandi non si accende e l'impianto non funziona.

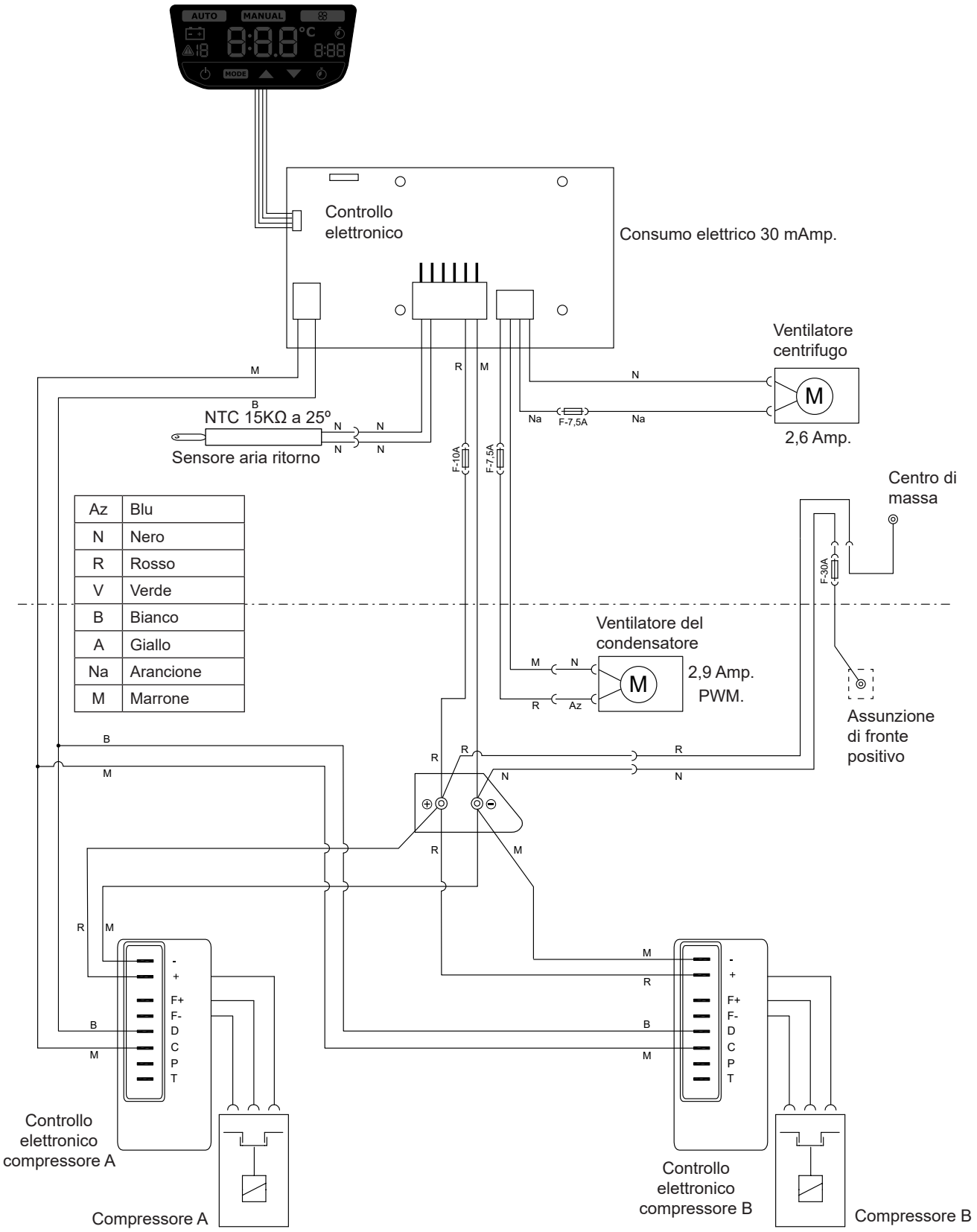

VEICOLI CON CABLAGGIO DI ALIMENTAZIONE ORIGINALE - Cablaggio elettrico

AVVISO IMPORTANTE!

Fare attenzione a non invertire le polarità quando si esegue il collegamento dell'impianto. Infatti, in tal caso il quadro comandi non si accende e l'impianto non funziona.

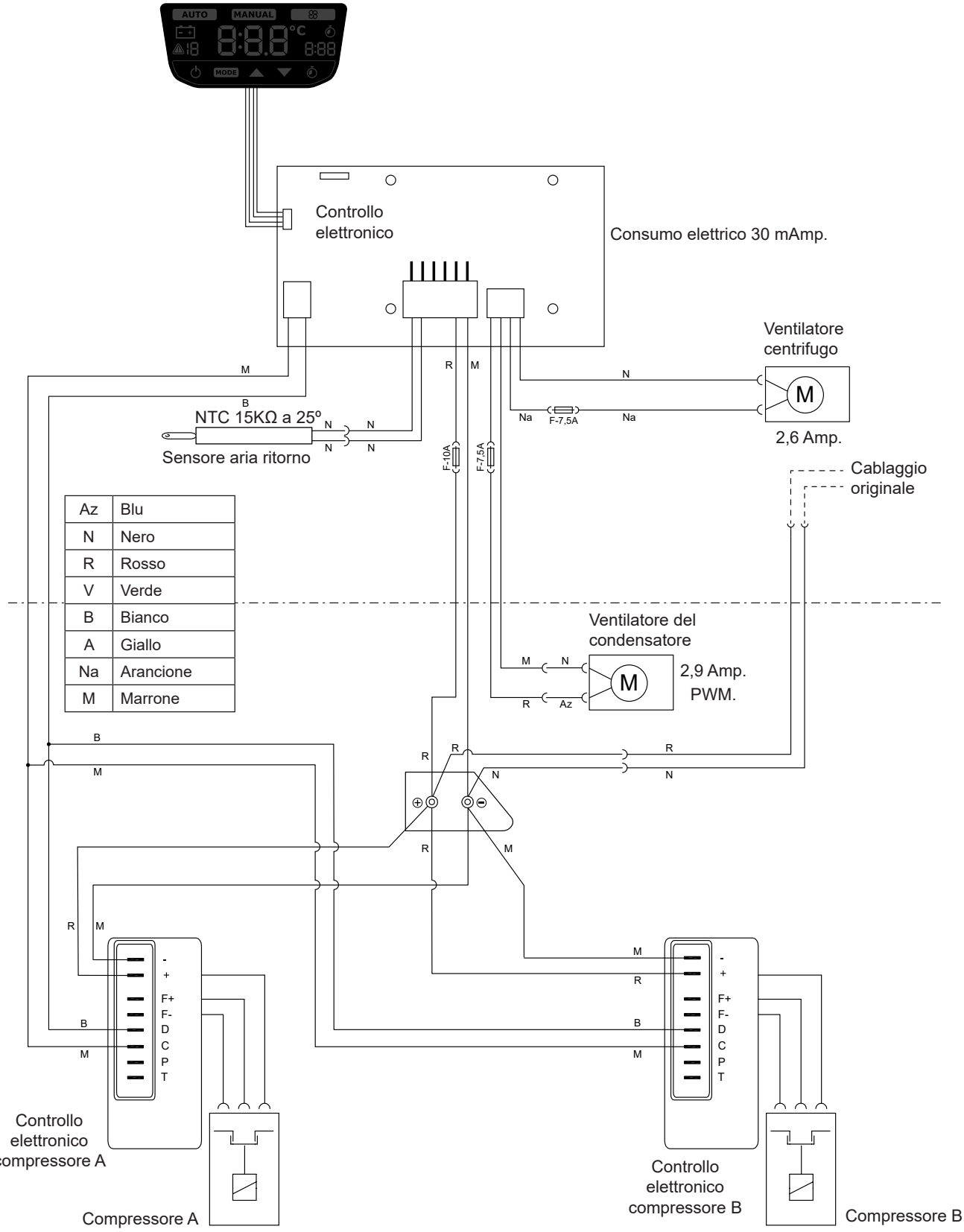

Ed:	22/09/2023
Md:	18/10/2023

a

Francisco Alonso, 6
28806 Alcalá de Henares, Madrid
SPAIN

Contact	Phone	Fax	E-Mail
Sales (Ventas Internacional)	+34 91 8770510	+34 91 8771158	sales@dirna.bergstrominc.com
Comercial Nacional	+34 91 8775841	+34 91 8836321	ventas@dirna.bergstrominc.com
Orders & Deliveries (Logística internacional)	+34 91 8775846	+34 91 8771158	export@dirna.bergstrominc.com
Orders & Deliveries (Logística nacional)	+34 91 8775840	+34 91 8836321	comercial@dirna.bergstrominc.com
Technical Assistance (Internacional)	+49 511 86679681	+49 511 86679710	technicalassistance@dirna.bergstrominc.com
Technical Assistance (Nacional)	+34 91 8775845	+34 91 883 6321	asistenciatecnica@dirna.bergstrominc.com

www.bergstromspain.com

	ATENCIÓN:	Bergstrom se reserva el derecho de efectuar modificaciones en cualquier momento de los datos contenidos en esta publicación, por razones técnicas o comerciales.
	NOTE:	*For technical and commercial reasons, Bergstrom reserves the right to change the data contained in this brochure.*
	ATTENTION:	Bergstrom se réserve le droit d´effectuer à tout moment des modifications des données reprises sur cette publication, pour des raisons techniques ou commerciales.
	HIWEIS:	*Bergstrom behält sich vor, aus technischen oder kaufmännischen Gründen jederzeit Änderungen der Angaben dieser Veröffentlichung vorzunehmen.*
	ATTENZIONE:	Bergstrom si riserva il diritto di effettuare modifiche in qualsiasi momento ai dati contenuti in questa pubblicazione, per motivi tecnici o commerciali.