SLIMFIT

MAN

24 V

Instrucciones de Montaje	**ES**
Mounting Instructions	**EN**
Instructions de Montage	**FR**
Montageanweisungen	**GE**
Istruzioni di Montaggio	**IT**

F-4218 rev.02

AENOR GESTIÓN DE LA CALIDAD ISO 9001 ER-0022/1999

AENOR CALIDAD EN AUTOMOCIÓN IATF 16949 RA02-0027/2012 IATF: 0323311

AENOR GESTIÓN AMBIENTAL ISO 14001 GA-2021/0140

CERTIFIED IQNet QUALITY SYSTEM

SLIMFIT	1001857884
Kit instalación	091264KT03
Documento	220AA35382

Recomendaciones Para el montaje

- Antes de iniciar el montaje leer las instrucciones y seguirlas durante el proceso de instalacion.
- Usar las herramientas adecuadas para cada operación.

Electricidad

- Desconectar la llave de contacto.
- Desconectar la batería antes de empezar el montaje.
- Asegurar el conexionado de los componentes eléctricos, verificando su correcto encaje.

⚠ Atención

Si durante el montaje el equipo se inclina, se deberá esperar un mínimo de 60 minutos desde que el equipo quede en posición horizontal antes de ponerlo en funcionamiento.

⚠ Atención

Al instalar el equipo de aire acondicionado en el techo se debe proteger la parte superior de la cabina con un paño ó manta protectora para evitar posibles arañazos. Al instalar **Slimfit** en el techo hay que tener en cuenta que, normalmente, las cabinas que vienen provistas de escotilla, tienen una estructura suficiente para soportar el peso del equipo. Sin embargo, cuando no ocurra así y sea necesario realizar corte en el techo ó incluso si en el caso de llevar escotilla el material no es lo suficientemente resistente (caso de techo de fibra, plástico, etc...) es el instalador el que debe decidir, **bajo su responsabilidad**, sobre la necesidad de reforzar el techo para evitar posibles deformaciones, roturas, entradas de agua, etc... habilitando los medios para que esto no ocurra.

Herramientas

- Juego de Llaves Torx
- Juego de Llaves Allen
- Llave fija 10, 13, 14
- Tijeras
- Flexómetro

Documentación incluída

Instrucciones de montaje	220AA35382
Manual del usuario	220AA35378
Diagnosis de averías	220AA35379
Piezas suministradas	220RE00182
Garantía	220AA10017

Simbología

Frágil

Atención corte!

Riesgo eléctrico

⚠ Advertencias

⚠ El personal instalador debe poseer una formación suficiente en Aire Acondicionado de vehículos.

⚠ **dirna Bergstrom, s.l.** queda exenta de responsabilidad si se producen averías que procedan de una inadecuada manipulación ó instalación del equipo, ó por modificaciones y sustituciones efectuadas sin nuestra expresa autorización por escrito.

⚠ **Equipo precargado con gas refrigerante.** (***No manipular el circuito de gas refrigerante***).

⚠ Véase **procedimiento de garantía** del producto incluido en **Diagnosis de Averías**.

⚠ Véase **Manual de Usuario** del equipo para el correcto funcionamiento del mando a distancia y del panel de control.

⚠ Al finalizar la instalación se debe entregar al usuario: **Manual del Usuario**, **Garantía** y **Diagnosis de averías**.

Para vehículos **TGX cabina XLX con spoiler no se puede instalar el equipo**.

En vehículos con spoiler (*) las modificaciones a realizar en el mismo **deben ser autorizadas por el cliente**, por lo que **dirna Bergstrom se exime de toda la responsabilidad** por la modificación del spoiler. En el caso de estar autorizadas las modificaciones que se deben realizar en el spoiler, se debe desmontar éste antes de comenzar la instalación.

1 Desmontar tapa escotilla, los elementos de fijación y entregar éstos al cliente.

2 Quitar los residuos sobrantes adheridas al techo antes de pegar la junta EPDM.

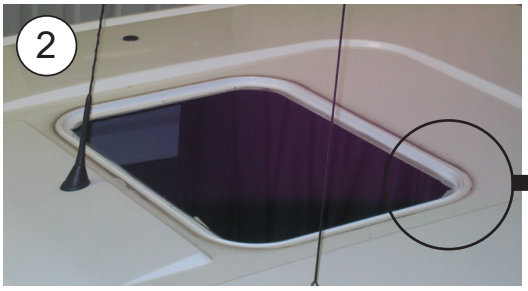

3 Pegue la junta EPDM 40x40 alrededor del resalte del hueco de escotilla (*mirar el detalle para cortar los bordes finales de unión de la junta*).

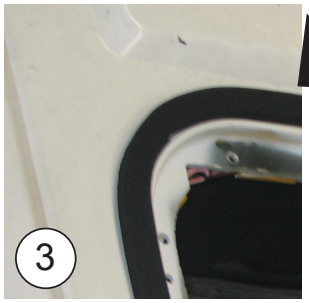

COMO CORTAR LA JUNTA EPDM PARA EVITAR FILTRACIÓN DE AGUA EN LA CABINA

A- Pegar la junta, manteniendo 100 mm de papel protector por cada lado.

B- Quitar los dos piezas de papel.

C- Pegue presionado ambos finales.

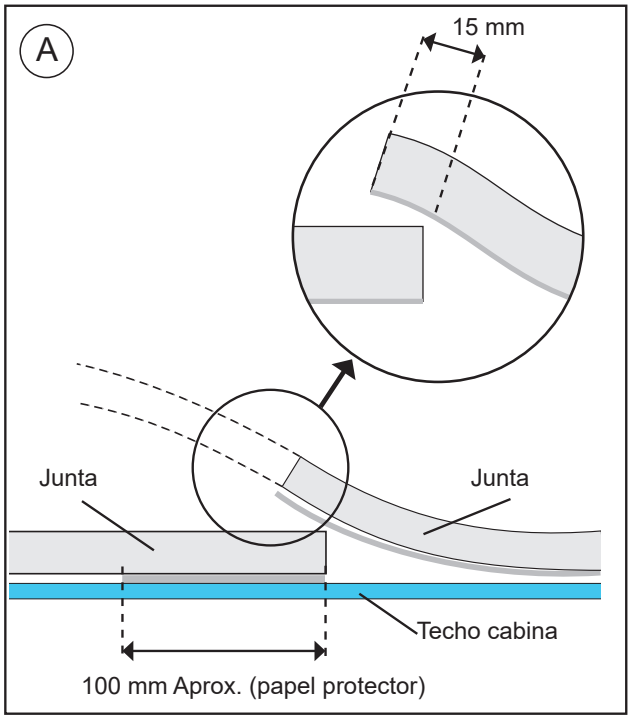

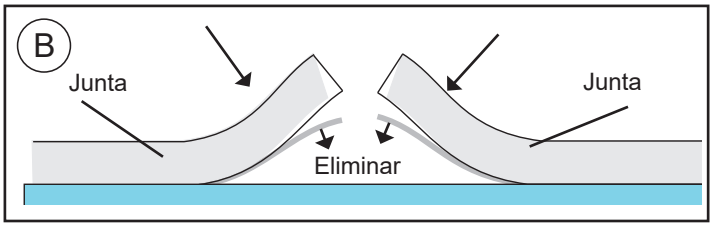

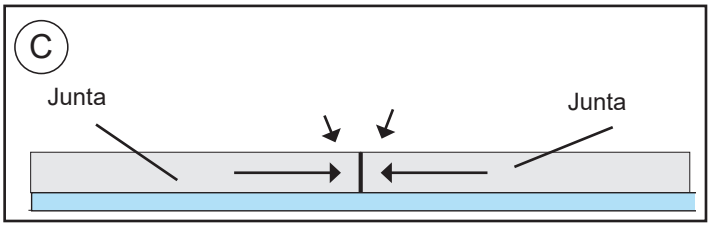

4 Roscar (4) hexágonos M8 L=32 con arandela goma Ø 20, arandela plana Ø 8 en insertos de la base del equipo y apretar.

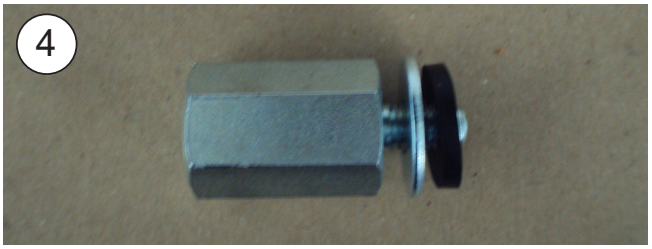

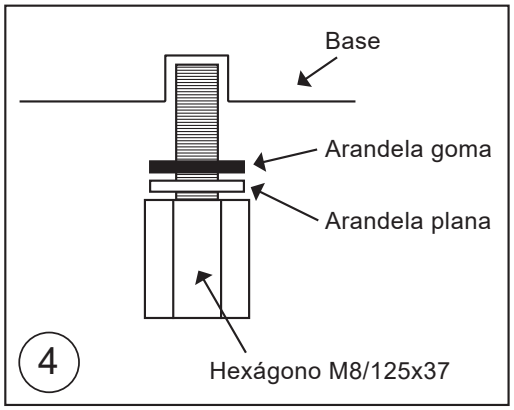

5 Roscar (2) hexágonos M6/100x50 con arandela de goma Ø 18 y arandela plana Ø 6 ala ancha en insertos delanteros de la base y apretar.

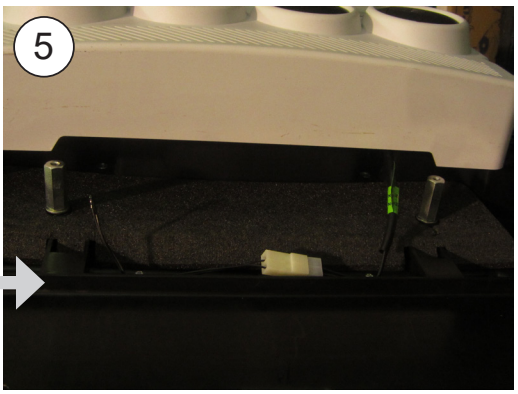

6	**EXTERIOR CABINA:** Posicionar el Slimfit en el hueco de la escotilla sobre la junta EPDM.

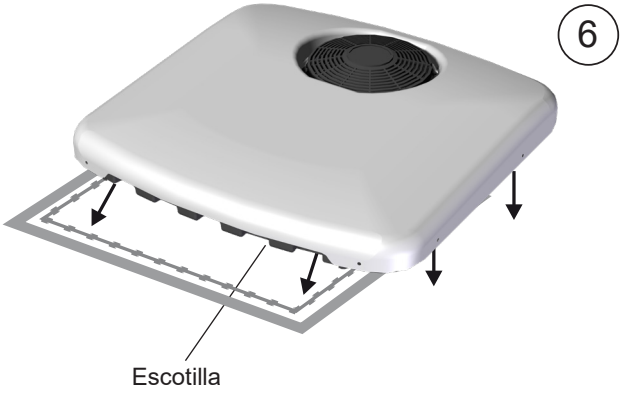

7	Posicionar soportes con (4) tornillos 8/125x55, (4) arandelas planas Ø 8 ala ancha y (4) arandelas grower Ø 8, roscando en hexágonos Ø 8.

8	Posicionar consola en el panel interior de distribución de aire y centrar equipo, para que la consola quede de la forma más idónea. **¡Atención, verificar una vez centrado el equipo, la recirculación queda dentro del hueco de la escotilla, la base del equipo cubre por todos los lados la junta EPDM y los desagües quedan en el exterior de la junta EPDM!**

9	Apretar tornillos de fijación hasta que los soportes hagan tope con los hexágonos M8.

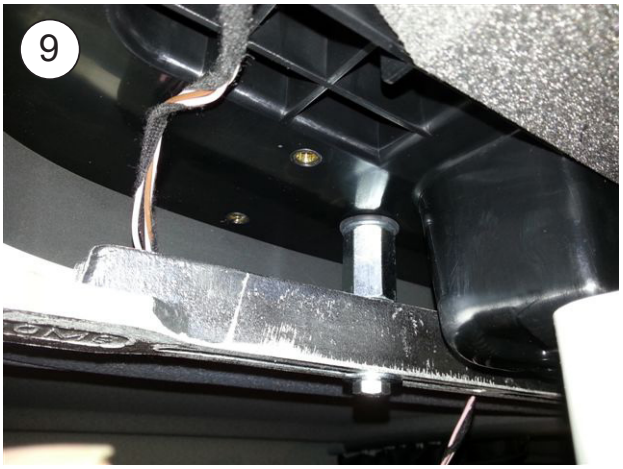

10	Fijar consola con (4) tornillos 6/100x15 allen roscando en hexágonos M6 e insertos en la base. **¡Atención, sacar cableados de las luces originales por los cortes de la consola!.**

11	Montar luces originales en la consola y colocar (4) tapones embellecedores para tapar tornillos M6 allen.

Vista explosionada hasta la fijación de los soportes

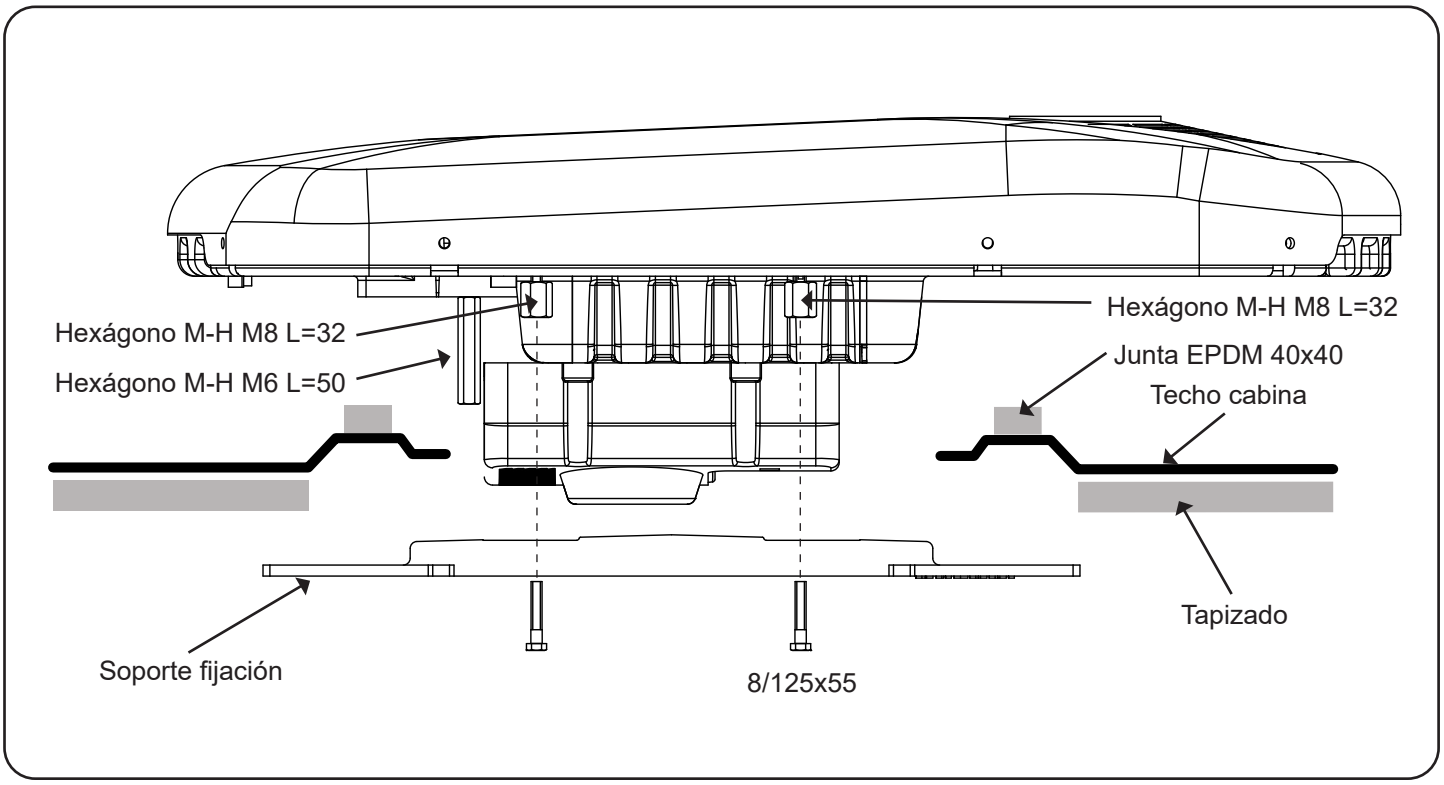

Vista explosionada lateral hasta la fijación de las consolas

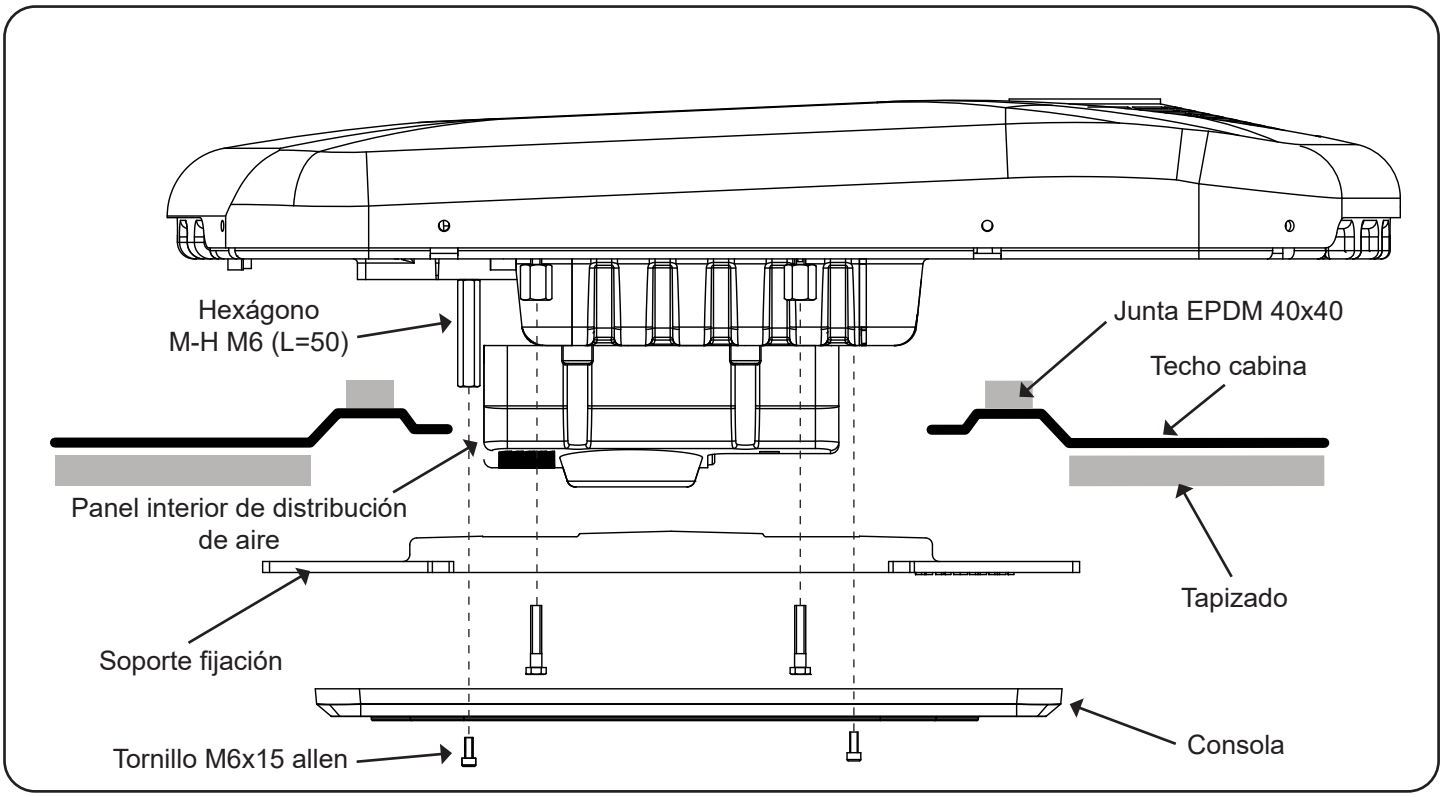

Instrucciones detalladas sobre la instalación del cableado de alimentación

1- Llevar el cable de alimentación del equipo hasta la batería del vehículo, pegando los soportes de plástico en la parte posterior de la cabina y fijandolo con bridas; después con la cabina abatida pasar el cable por la parte inferior de la misma sujetándolo con abrazaderas y tornillos M4; y hasta la batería con bridas; se debe utilizar el mismo paso del cableado original. (*Para pegar los soportes de plástico limpiar bien la zona antes*). Al conectar el equipo a la batería éste hará un test en todos sus leds, aparecerá en el display **88--SC** y se apagará.

⚠ **IMPORTANTE: Debido al complejo sistema de regulación electrónica del equipo, la toma de corriente debe realizarse directamente a la batería del vehículo, no a cualquier otro punto que dé servicio a otros accesorios del vehículo teniendo la precacuión de no invertir la polaridad al realizar la conexión (2).**

⚠ **IMPORTANTE: Para la puesta en marcha consultar el Manual del Usuario.**

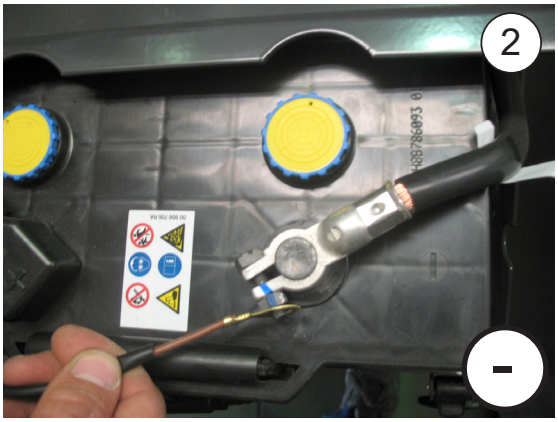

Esquema eléctrico

¡AVISO IMPORTANTE!

Precaución de no invertir las polaridades al conectar la alimentación en el equipo el display no se enciende y el equipo no funciona.

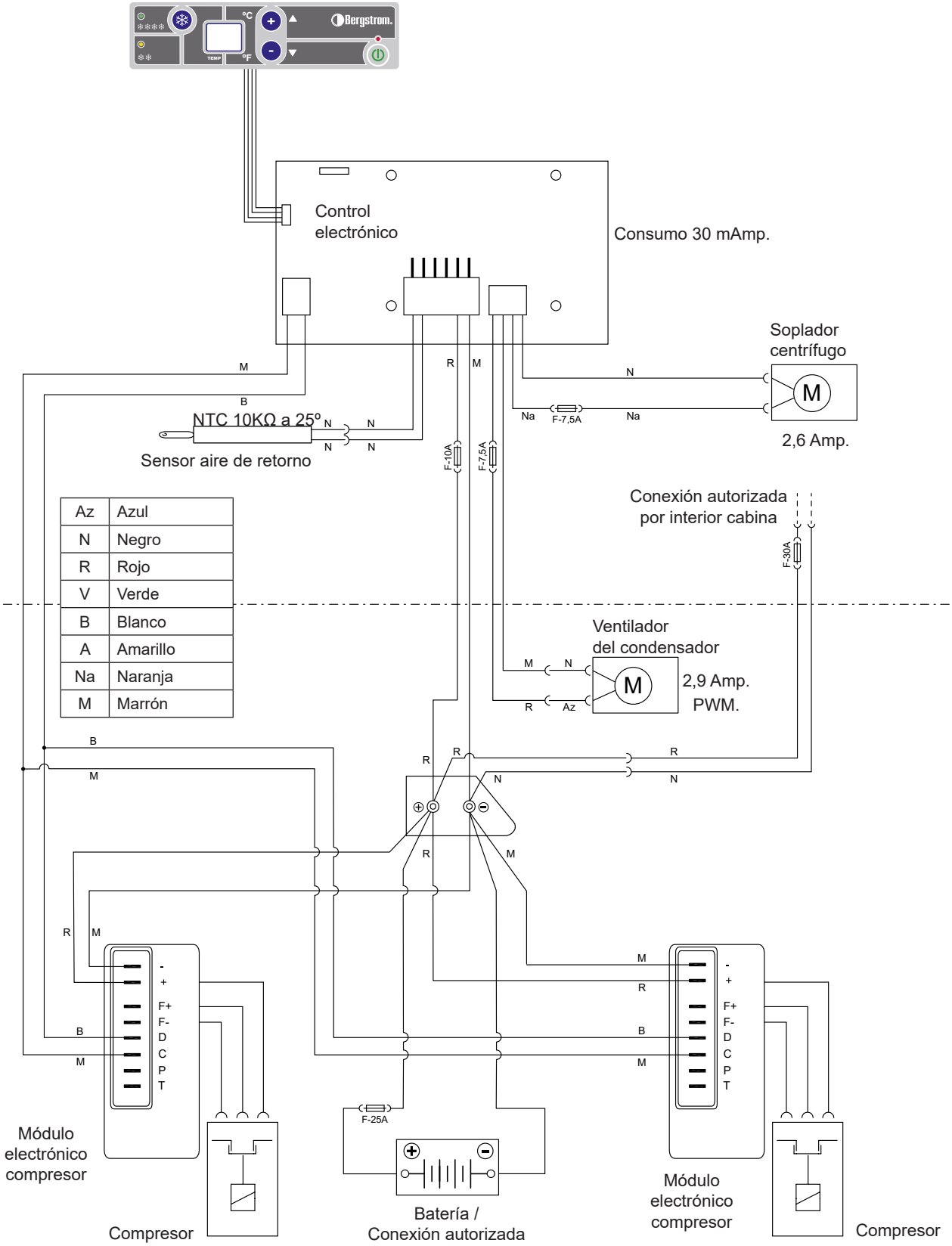

Assembly Recommendations

- Before starting assembly, please read instructions and follow them during installation process.
- Use the adequate tools for each operation.

Electricity

- Disconnect ignition key.
- Disconnect battery before starting assembly.
- Make sure electric components are securely connected, checking their correct fitting.

⚠ Warning

If the unit slants during assembly, wait for at least 60 minutes with the unit in horizontal position before starting it up.

⚠ Warning

When installing air conditioning equipment on roof, the upper cabin part must be protected with a cloth or a protective blanket to avoid possible scratches. When installing **Slimfit** on roof, take into account that, normally, cabins equipped with a hatch have a strong enough structure to hold equipment weight. However, if it is not the case and it is necessary to carry out a cut in the roof or, although it has a hatch, the material is not resistant enough (*if roof is made of fibre, plastic, etc...*), it is the installer who will have to decide, under his responsibility, if it is necessary to reinforce the roof to avoid possible deformations, breaks, water entries, etc., habilitating the means required to stop it from occurring.

Tools

Torx wrenches set
Allen wrenches set
Open-jawed spanner 10, 13, 14
Scissors
Flexo-meter

Documentation included

Mounting instructions	220AA35382
User's guide	220AA35378
Troubleshooting	220AA35379
Included parts	220RE00182
Warranty	220AA10017

Symbology

Fragile

Beware of cuts!

Electrical hazard

⚠ Warnings

⚠ The installing personnel must have a sufficient training in vehicles air conditioning.

⚠ **dirna Bergstrom, s.l.** shall not be responsible for breakdowns or damages coming from an inadequate handling or installation of the equipment or from modifications and substitutions carried out without our express and written authorisation.

⚠ **Equipment pre-charged with refrigerating gas. (*Do not handle refrigerating gas circuit*).**

⚠ Please see product **warranty procedure** included in **Troubleshooting**.

⚠ Please see equipment **User's Guide** for its correct functioning of the remote control and control panel.

⚠ Once installation is finished, the following documents must be handed over to the user: **User's Guide**, **Warranty** and **Troubleshooting.**

The unit cannot be installed in vehicles with **TGX cabin XLX with spoiler.**

In vehicles fitted with a spoiler (*), all modifications **must be authorised by the customer**, to which end **dirna Bergstrom shall be released from any liability** in the event of modification of the spoiler. Whenever changes to the spoiler have been authorised, the spoiler must be taken down before starting installation.

1 Remove the spoiler. Dismount the hatch cover and the attachment elements, and hand them over to the customer.

2 Remove any excess on the ceiling before attaching the EPDM seal.

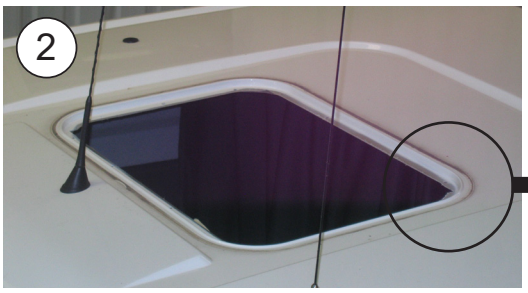

3 Attach the EPDM 40x40 seal around the hatch gap ridge (*see the details to cut the ends of the seal joint*).

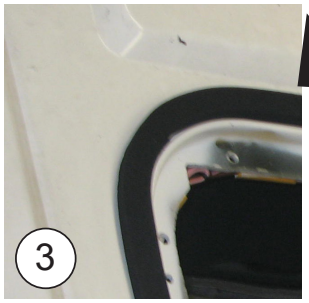

HOW TO CUT THE EPDM SEAL TO PREVENT WATER FROM DRIPPING IN THE CABIN

A- Attach the seal, keeping 100 mm of protection paper on each side.

B- Remove the two pieces of paper.

C- Attach by pressing both ends.

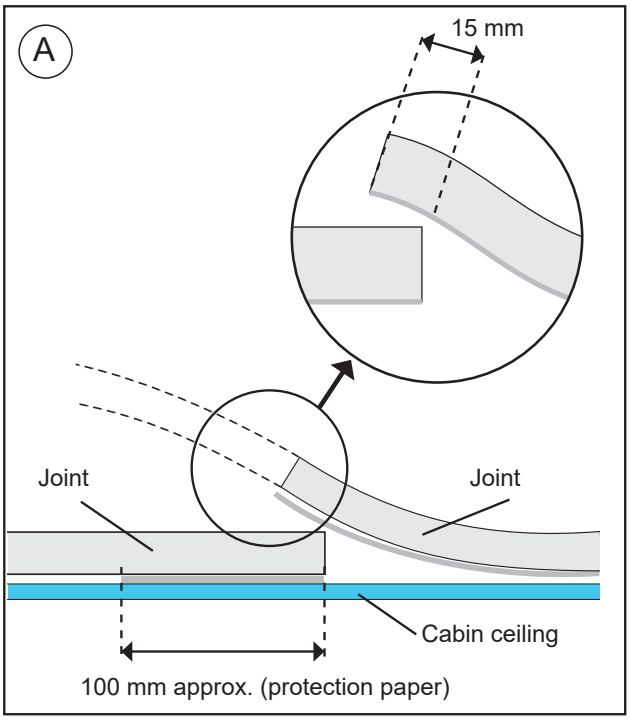

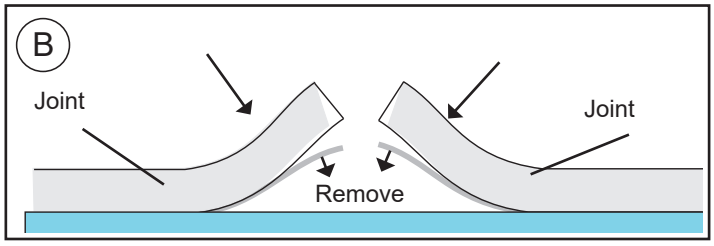

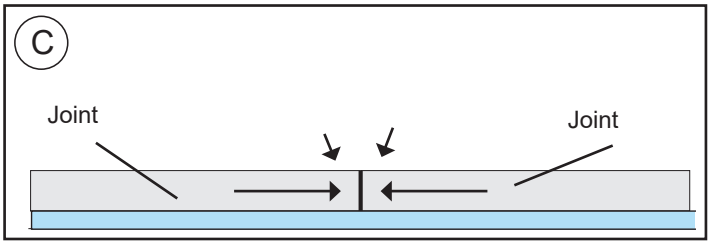

4 Screw (4) M8 L=32 hexagons with Ø20 rubber washer and Ø8 flat washer on the inserts of the base and tighten.

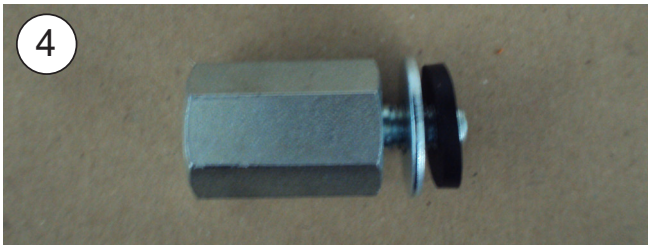

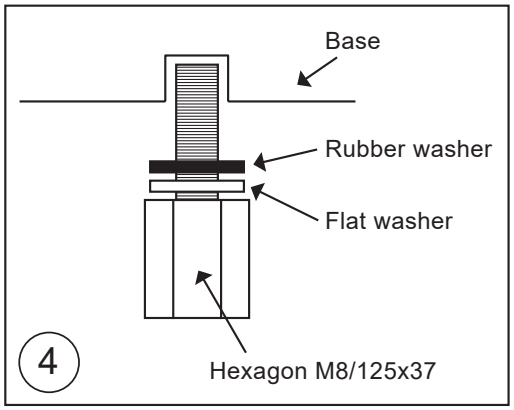

5 Screw (2) M6/100x50 hexagons with Ø18 rubber washer and Ø6 wide-rimmed flat washer on the front inserts of the base and tighten.

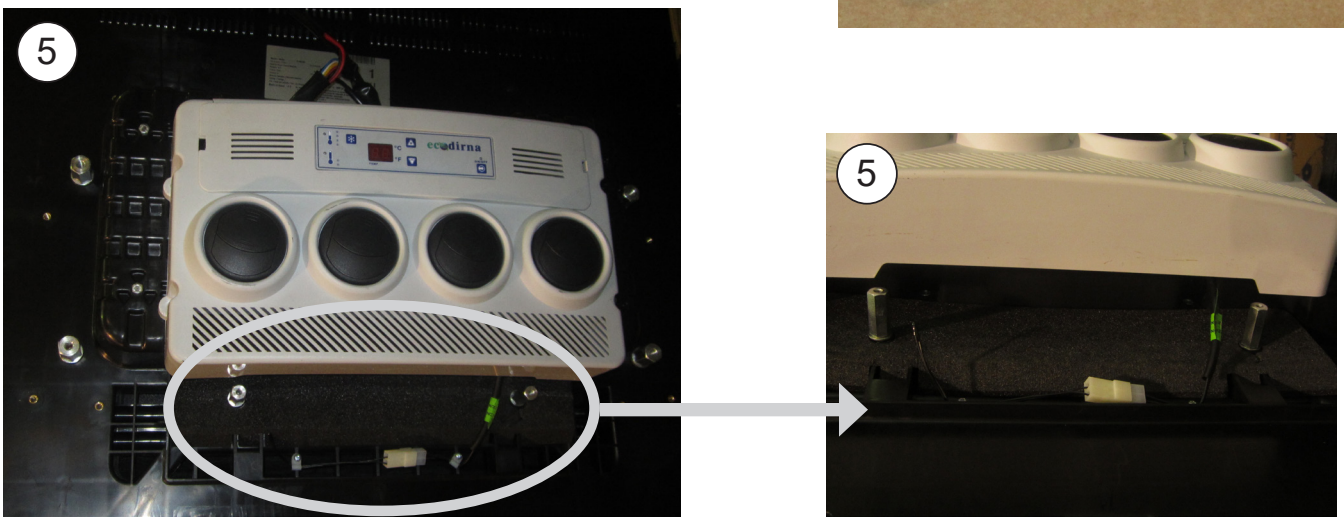

6	**CABIN EXTERIOR:** Position the Slimfit in the hatch on the EPDM seal.

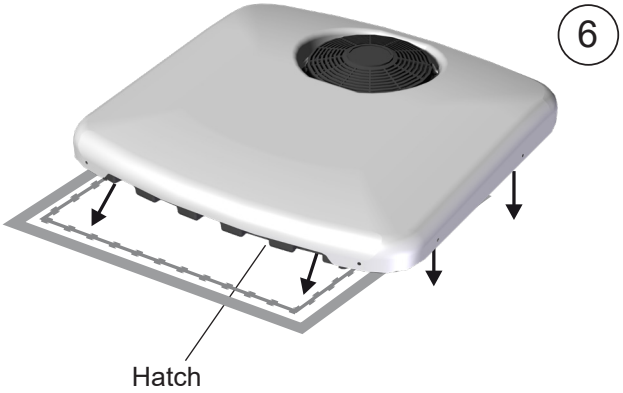

7	Position the mounts with (4) 8/125x55 screws, (4) Ø8 wide-rimmed flat washers and (4) Ø8 grower washers, screwing on Ø8 hexagons.

8	Position the console in the interior air distribution panel and align the unit to ensure the console is in the ideal position. **Take care to check that recirculation is inside the hatch gap, the base of the unit covers the EPDM seal on all sides and the water run-offs are on the outside of the EPDM seal once the unit is aligned.**

9	Secure the fastening screws until the mounts come into contact with the M8 hexagons.

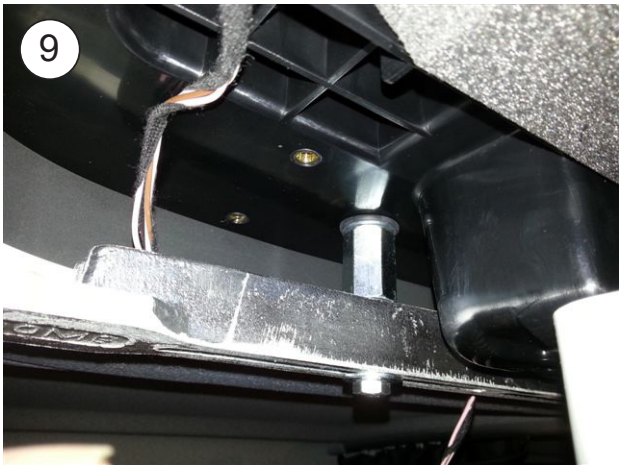

10	Secure the console with (4) 6/100x15 Allen screws, screwing on M6 hexagons and inserts on the base. **Take care to remove the original light wiring through the cuts in the console.**

11	Mount the original lights on the console and position (4) decorative caps to cover the M6 Allen screws.

Exploded view through to fastening mount

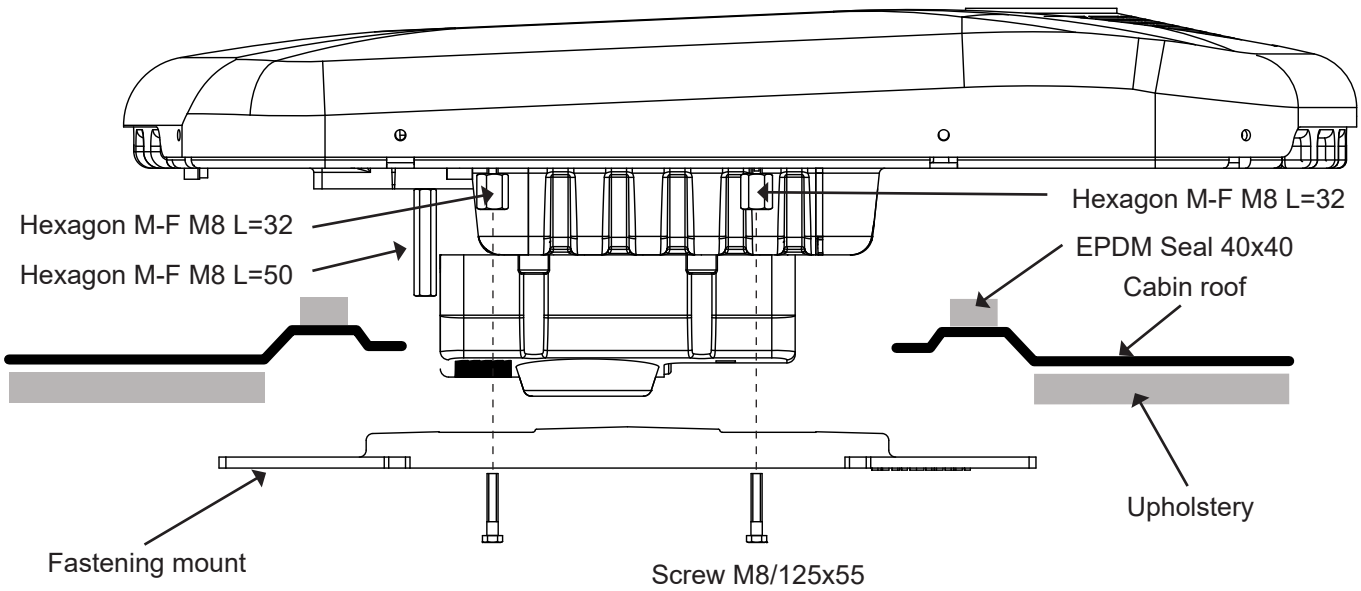

Exploded view through to console fastening

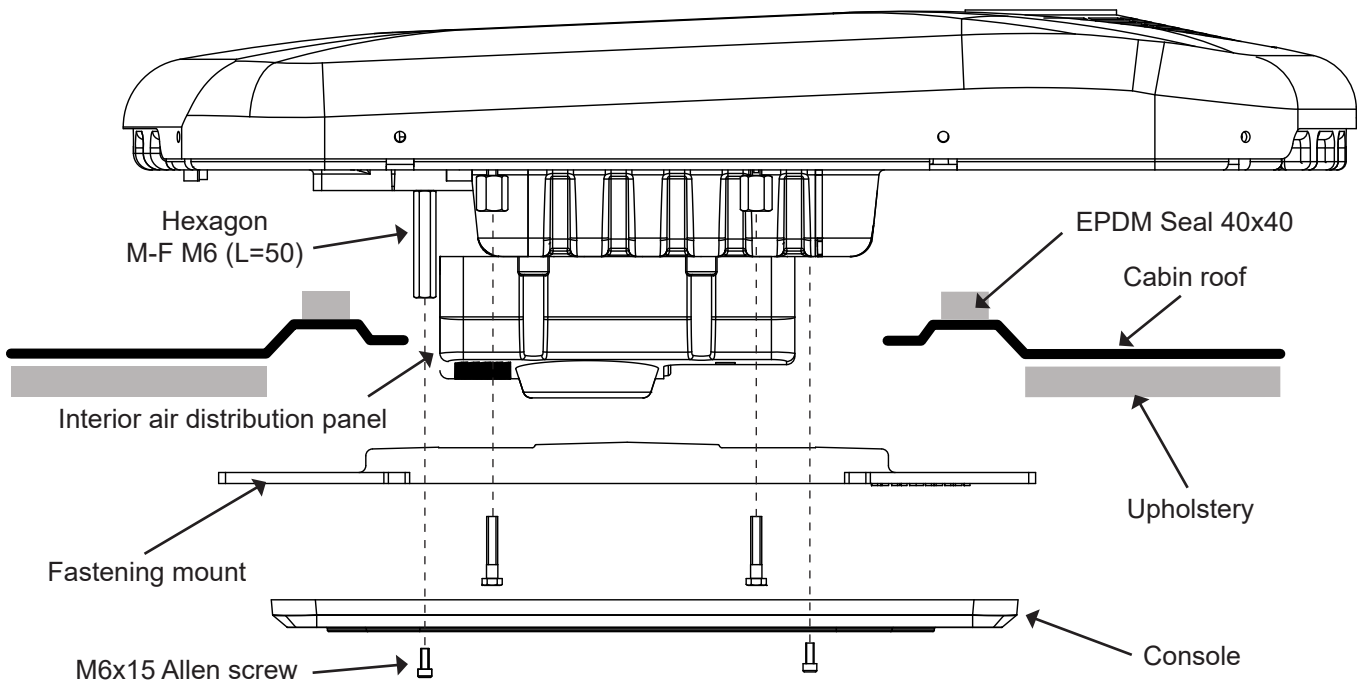

Detailed instructions on power wiring assembly

1- Run the power supply cable from the unit through to the vehicle battery, attaching the plastic mounts to the rear of the cabin and securing with flanges; then, with the cabin tilted, pass the cable through the bottom, securing it with clamps and M4 screws; and through to the battery with flanges; use the original cabling run. (Clean the area thoroughly before attaching the plastic mounts). When the equipment is connected to the battery, this will carry out a test of all the LEDs, displaying **88--SC** and then going off.

⚠ **IMPORTANT: Due to the complex system of electronic regulation of the equipment, the current connection must be made directly to the vehicle battery, and not to any other point which services other accessories of the vehicle, taking care not to invert the polarity when making the connection (2).**

⚠ **IMPORTANT: Please consult User's Guide before starting.**

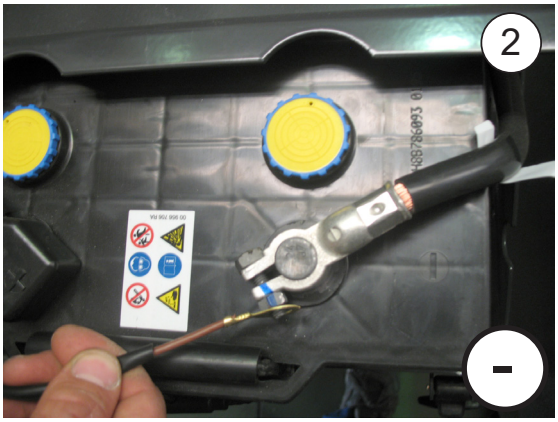

Wiring diagram

IMPORTANT NOTE!

Take care not to invert polarities when connecting the unit to the power supply; the display does not come on and the unit does not work.

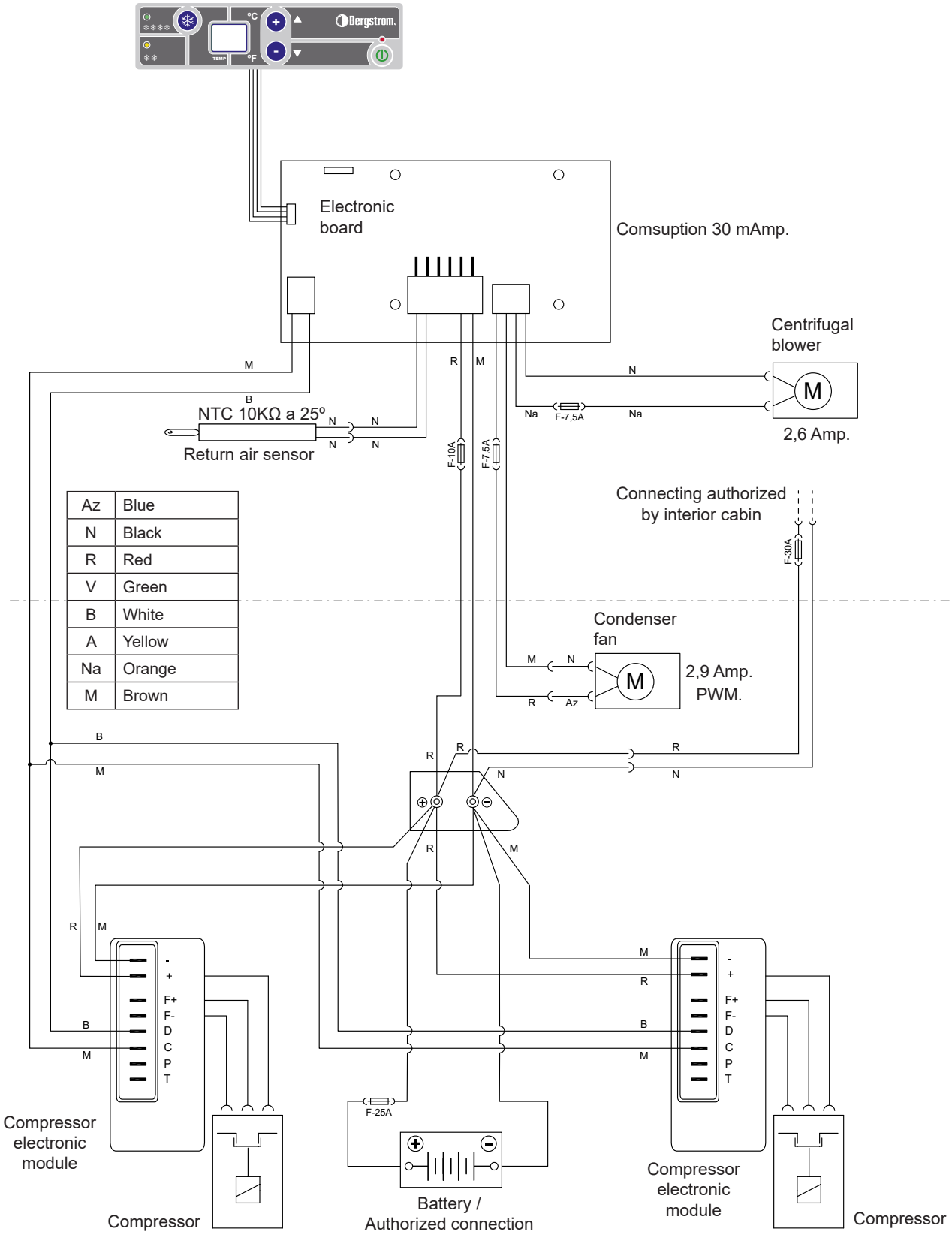

Recommendations Pour Le Montage

- Avant de commencer le montage de l'appareil, prière de lire les instructions et de les suivre attentivement.
- Utiliser les outils convenant à chaque opération.

Electricity

- Déconnecter la clé de contact.
- Déconnecter la batterie avant de commencer le montage.
- Vérifier le câblage des composants électriques et leur correcte installation.

⚠ Attention

Si pendant le montage l'équipement est incliné, il faudra attendre au moins 60 minutes avant de le mettre en marche une fois qu'il aura été remis sur sa position horizontale.

⚠ Attention

Lors de l'installation de l'appareil d'air conditionné sur le toit, il faudra protéger la partie supérieure de la cabine avec un linge ou une couverture de protection afin d'éviter les éventuelles égratignures.

Durant l'installation du **Slimfit**, tenir compte du fait que normalement les cabines pourvues d'écoutille possède une structure suffisamment solide pour supporter le poids de l´appareil. Cependant, si ce n'est pas le cas et qu'il est nécessaire de découper le toit ou même si disposant d'écoutille, la structure n'est pas suffisamment rigide (si elle était en fibre, plastique, etc.) il appartiendra à l'installateur de décider s'il faut renforcer le toit pour éviter toute déformation, rupture ou voie d'eau, etc., et prendre les mesures nécessaires à cet effet.

Outils

Jeu de clés Torx
Jeu de clés Allen
Clé fixe 10, 13, 14
Ciseaux
Mètre

Documentation included

Instructions de montage	220AA35382
Guide de l'utilisateur	220AA35378
Solution des problèmes	220AA35379
Pieces fournies	220RE00182
Garantie	220AA10017

Symbologie

Fragile

Attention aux coupures !

Risque électrique

⚠ Garantie

⚠ L'installateur devra posséder la formation pertinente en air conditionné sur véhicules.

⚠ **dirna Bergstrom, s.l.**, ne sera pas responsable des dommages ou des bris dérivés d'une installation ou d'une manipulation incorrecte ni des modifications réalisées sans autorisation expresse par écrit.

⚠ **Appareil pré-chargé de gaz réfrigérant. (*Ne pas manipuler le circuit de gaz réfrigérant*).**

⚠ Voir **la procédure de garantie** du produit au **Diagnostic de problèmes**.

⚠ Voir le **Guide de l'Usager** de l'appareil pour le fonctionnement correcte de la télécommande et du tableau de commande.

⚠ Après l'installation, vous devez fournir à l'utilisateur: Manuel d'utilisation, garantie et diagnostic de pannes.

Sur les véhicules **TGX cabine XLX avec spoiler, il n'est pas possible d'installer l'appareil**.

Sur les véhicules avec spoiler (*) les modifications à y réaliser **devront être autorisées par le client**, par conséquent, **dirna Bergstrom décline toute responsabilité** de la modification du spoiler. Si les modifications à réaliser sur le spoiler sont autorisées, il faudra le démonter avant de commencer l'installation.

1 Démonter le spoiler. Démonter couvercle trappe, les éléments de fixation et les remettre au client.

2 Retirer les résidus excédants, adhérés au plafond avant de coller le joint EPDM.

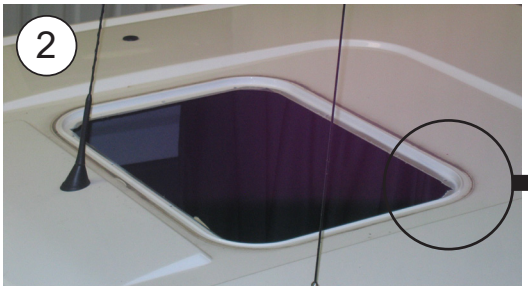

3 Coller le Joint EPDM 40x40 autour de la saillie de la cavité de la trappe (*voir le détail pour découper les bords finals d'union du joint*).

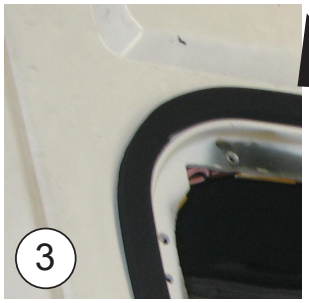

COMMENT COUPER LE JOINT EPDM POUR EVITER LA FILTRATION D'EAU DANS LA CABINE

A- Coller le joint, en maintenant 100 mm de papier protecteur de chaque côté.

B- Retirer les deux pièces de papier.

C- Coller en faisant pression sur les deux extrémités.

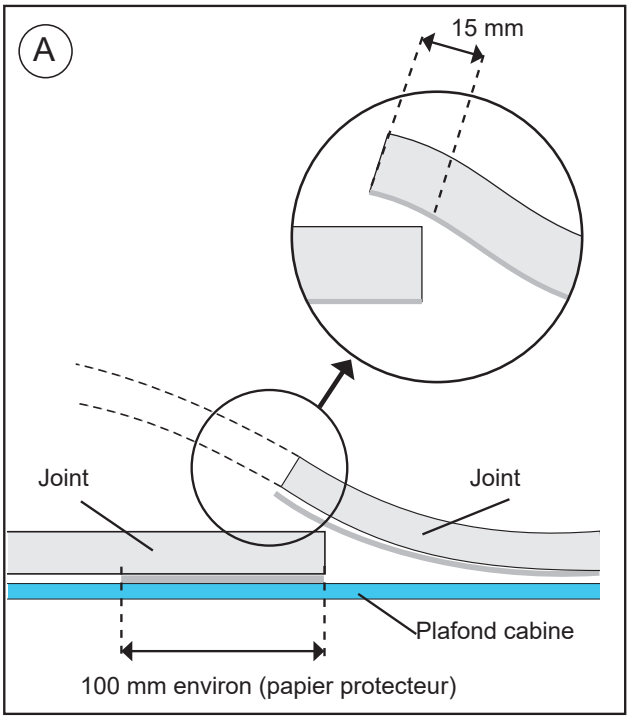

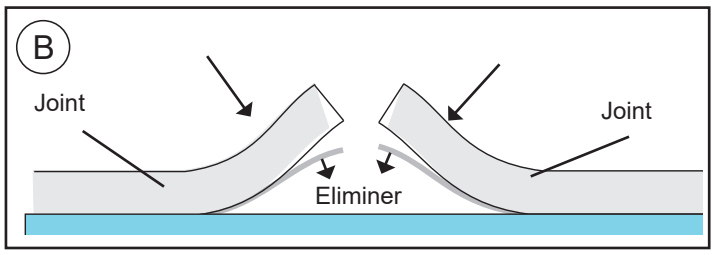

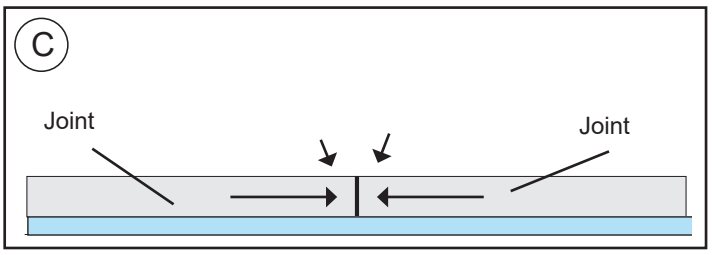

4 Visser (4) hexagones M8 L=32 avec la rondelle en caoutchouc Ø 20, la rondelle plate Ø 8 sur les inserts de la base et serrer.

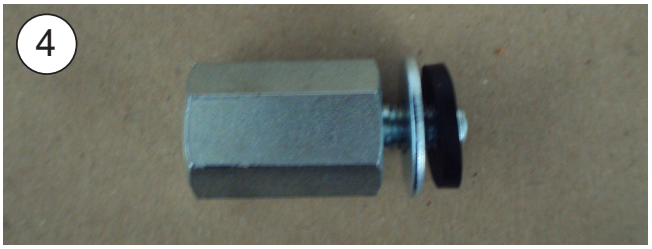

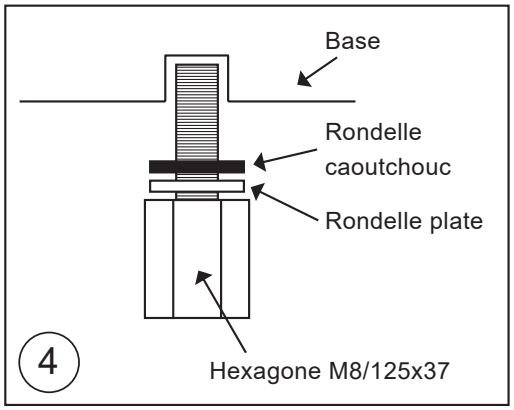

5 Visser (2) hexagones M6/100x50 avec rondelle de caoutchouc Ø 18 et rondelle plate Ø 6 large sur les inserts avant de la base et serrer.

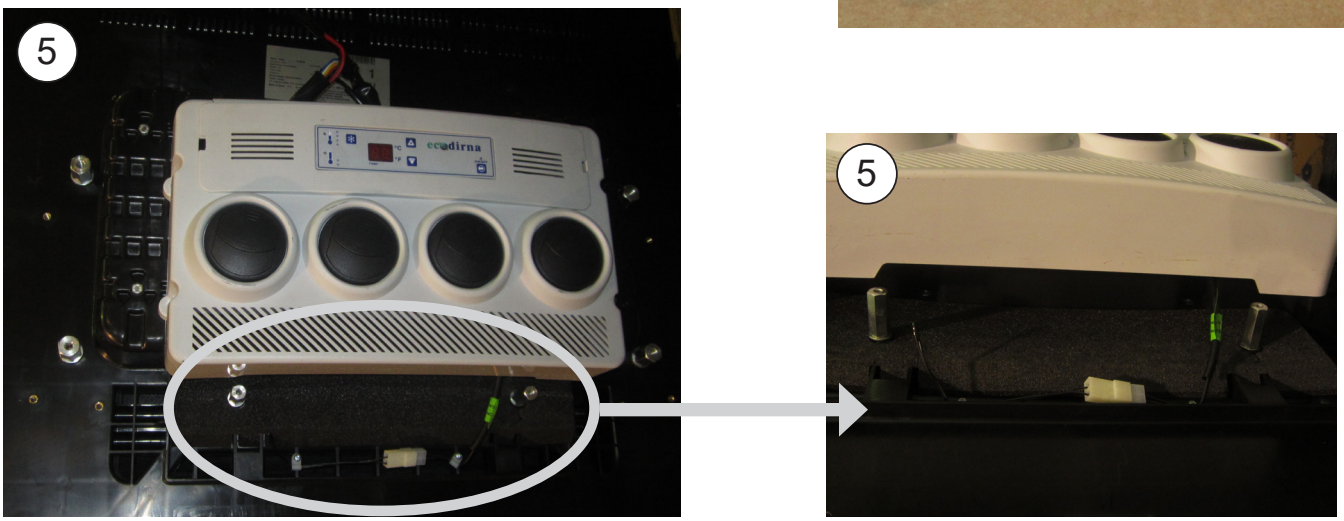

6 **EXTERIEUR CABINE:**

Positionner le Slimfit dans l'espace de l'écoutille sur le joint EPDM.

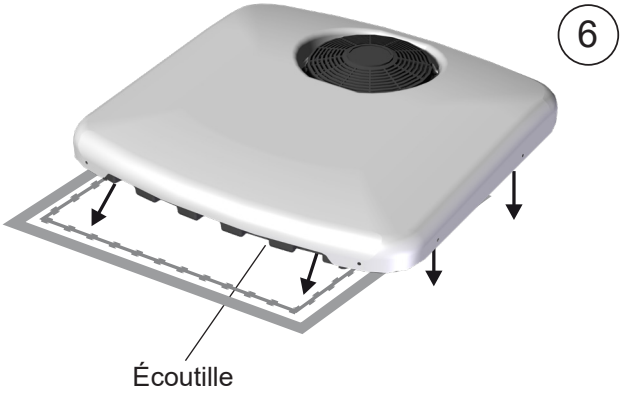

7 Positionner les supports avec (4) vis 8/125x55, (4) rondelles plates Ø 8 larges et (4) rondelles grower Ø 8, en vissant les hexagones Ø 8.

8 Placer la console dans le panneau intérieur de distribution d'air et centrer l'équipement pour une position optimale de la console.

Attention, une fois l'appareil centré, vérifier que la recirculation est bien dans l'espace de l'écoutille, la base de l'appareil couvre tous les côtés du joint EPDM et les conduits d'évacuation sont à l'extérieur du joint EPDM!

9 Serrer les vis de fixation jusqu'à ce que les supports butent avec les hexagones M8.

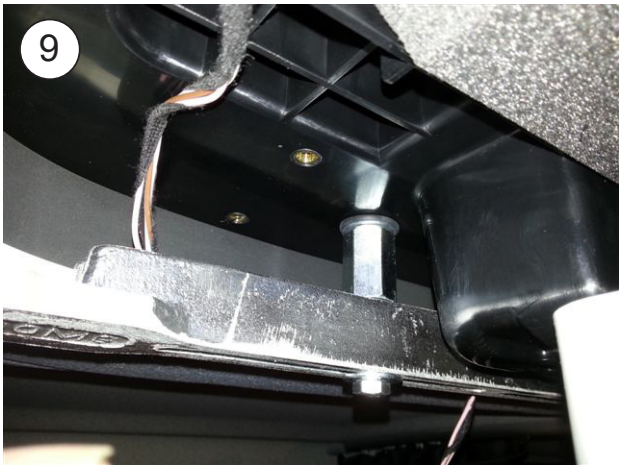

10	Fixer la console avec (4) vis 6/100x15 allen en vissant sur les hexagones M6 et inserts sur la base. **Attention, retirer les câblages de lampes originales par les découpes de la console!**

11	Monter les lampes originales sur la console et placer (4) bouchons enjoliveurs pour cacher les vis M6 allen.

Vue décomposée jusqu'à la fixation des supports

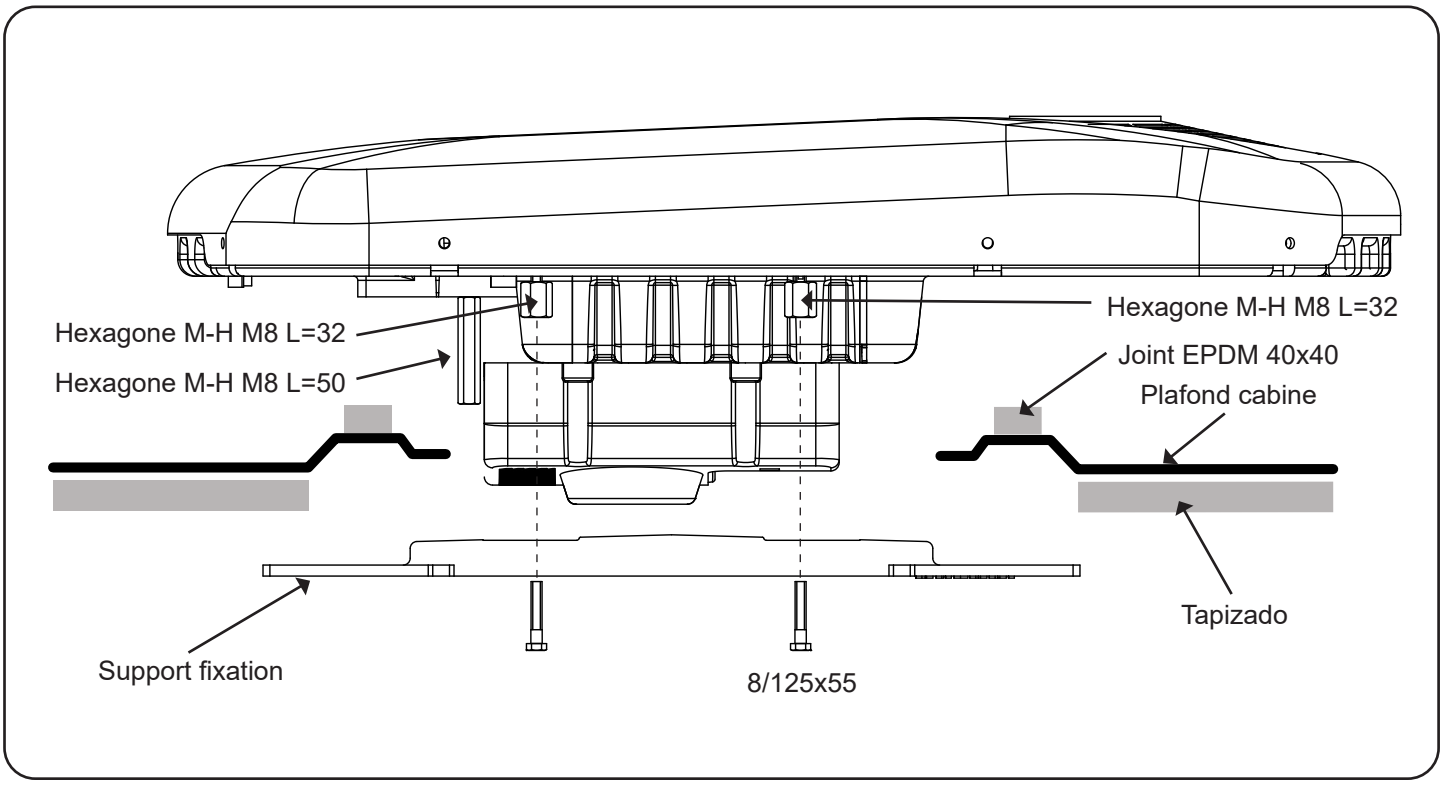

Vue décomposée latérale jusqu'à la fixation des consoles

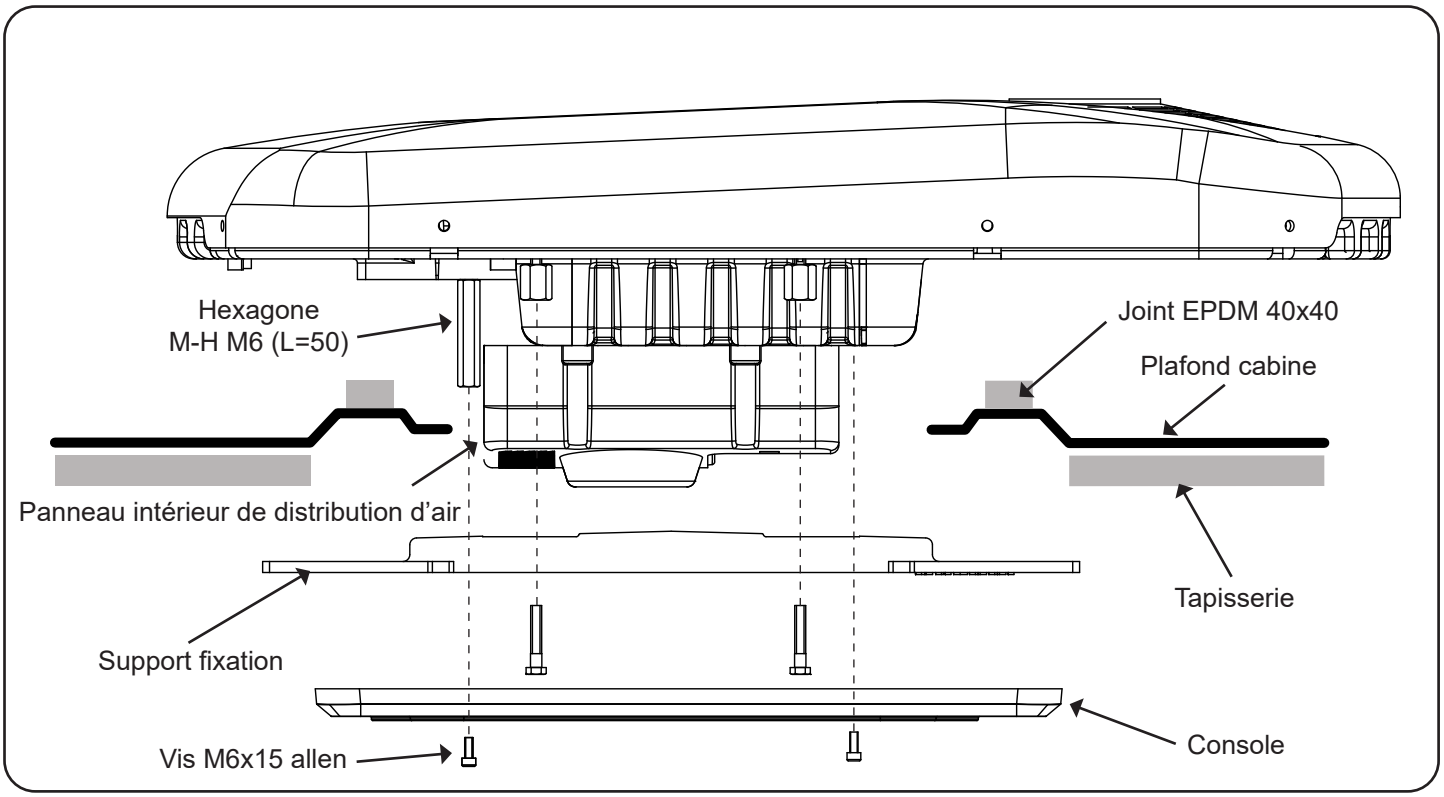

Instructions détaillées sur l'installation du câblage d'alimentation

1- Conduire le câble d'alimentation de l'appareil jusqu'à la batterie du véhicule, en collant les supports en plastique sur la partie arrière de la cabine et en le fixant avec les colliers; ensuite, la cabine rabattue passer le câble par sa partie inférieure en le fixant avec des brides et des vis M4; et jusqu'à la batterie avec des colliers; il faut utiliser le même passage de câbles que l'original. (Pour coller les supports en plastique, bien nettoyer la zone avant). Lors de sa connexion à la batterie, l'appareil effectuera un test sur toutes ses leds et à l'affichage **88--SC** apparaîtra puis s'éteindra.

⚠ **IMPORTANT: En raison de la complexité du système de réglage électronique de l'appareil, la prise de courant doit être réalisée directement à la batterie du véhicule et non pas à un autre point donnant service à d'autres accessoires du véhicule, tout en veillant à ne pas inverser la polarité lors de la connexion (2).**

⚠ **IMPORTANT: pour la mise en marche, consulter le Manuel de l'Utilisateur.**

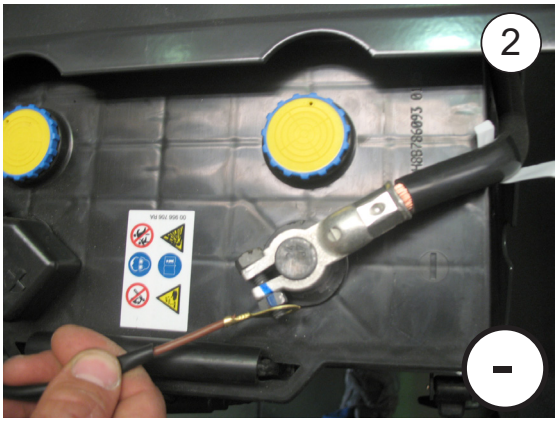

Câblage electrique

AVERTISSEMENT IMPORTANT!

Attention de ne pas inverser les polarités au moment de connecter l'alimentation à l'équipement. Si cela se produisait, la plaque ne s'allumerait pas et l'équipement ne fonctionnerait pas.

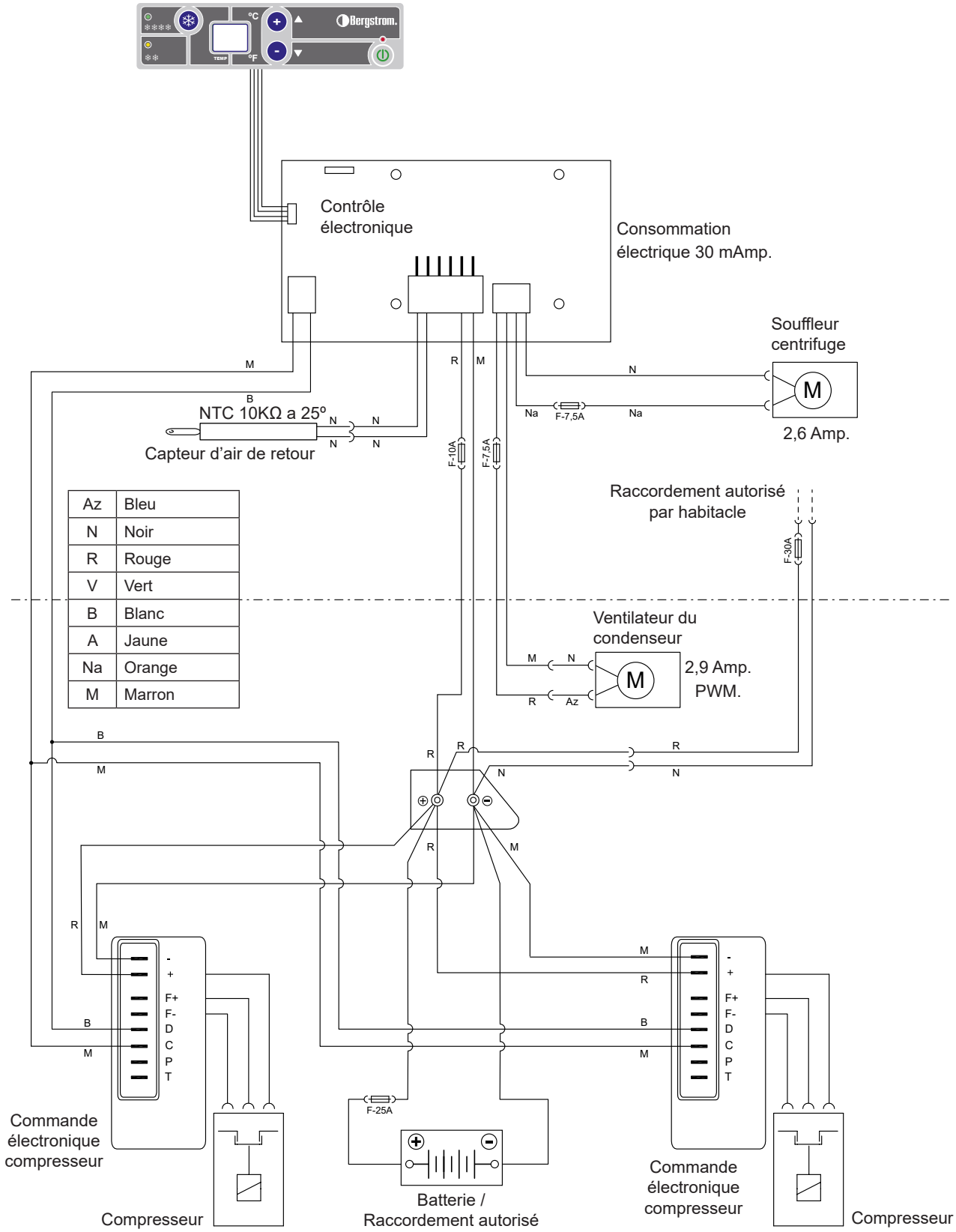

Empfehlungen Zur montage

- Vor und während der Montage bitte diese Anweisungen lesen und beachten.
- Benutzen Sie für jeden Arbeitsschritt die geeigneten Werkzeuge.

Elektrizität

- Zündschlüssel abziehen.
- Vor Montagebeginn die Batterie abklemmen.
- Den ordnungsgemäßen Anschluss und die korrekte Installation der Elektrokomponenten überprüfen.

⚠ Achtung

Sollte sich das Gerät während der Montage neigen, muss man mindestens 60 Minuten warten, nachdem es wieder in die horizontale Lage gebracht wurde, um es wieder einzuschalten.

⚠ Achtung

Wird die Klimaanlage im Kabinendach installiert, muss der obere Teil der Kabine mit einem Tuch oder einer Decke gegen eventuelle Kratzer geschützt werden. Bei der Installation der **Slimfit** auf dem Kabinendach muss darauf geachtet werden, dass mit Luken ausgestattete Kabinen über eine ausreichend stabile Struktur verfügen, um das Gewicht des Geräts Stand zu halten. Sollte das Fahrzeug über keine Luke verfügen und sollte es notwendig sein, das Kabinendach aufzuschneiden, bzw. sollte die vorhandene Struktur nicht ausreichend stabil sein (z.B. wenn sie aus Faser, Kunststoff usw. hergestellt ist), obliegt es dem Installateur zu entscheiden, ob das Kabinendach zur Vermeidung von Verformungen, Brüchen, undichten Stellen usw. verstärkt werden muss, und die hierfür notwendigen Mittel bereit zu stellen.

Werkzeuge

- Torx-Schraubenschlüssel
- Inbusschraubenschlüssel
- 10er, 13er, 14er Schraubenschlüssel
- Schere
- Metermaß

Mitgelieferte unterlagen

Montageanweisungen	220AA35382
Benutzerleitfaden	220AA35378
Fehlerdiagnose	220AA35379
Lieferteile	220RE00182
Garantie	220AA10017

Symbolik

Fragile

Achtung Gericht!

Elektrische Gefährdung

⚠ Warnhinweise

⚠ Der Installateur muss im Bereich Fahrzeug-Klimaanlagen ausreichend geschult sein.

⚠ **dirna Bergstrom, s.l.** übernimmt keine Verantwortung für Schäden oder Brüche aufgrund einer nicht ordnungsgemäßen Installation oder Bedienung des Geräts oder den Austausch von Teilen bzw. Umbauten, die ohne die erforderliche schriftliche Genehmigung durchgeführt wurden.

⚠ **Mit Kältemittel vorgefülltes Gerät. (*Kältemittelkreislauf nicht manipulieren*).**

⚠ Siehe **Garantieverfahren** des Produkts in der **Fehlerdiagnose**.

⚠ Siehe **Benutzerleitfaden** des Geräts für den ordnungsgemäßen Betrieb der Fernbedienung und des Bedienfelds.

⚠ Die folgenden Unterlagen müssen dem Benutzer nach der Installation ausgehändigt werden: **Benutzerleitfaden**, **Garantie** und **Fehlerdiagnose.**

An Fahrzeugen **TGX Kabine XLX mit Spoiler kann das Gerät nicht installiert werden**.

An Fahrzeugen mit Spoiler (*) müssen die durchzuführenden Änderungen **vom Kunden genehmigt werden**. Deshalb **haftet dirna Bergstrom nicht** für den Umbau des Spoilers. Sind die erforderlichen Umbauten am Spoiler genehmigt, muss dieser vor der Installation ausgebaut werden.

1 Spoiler ausbauen. Lukendeckel und Befestigungsteile abnehmen und dem Kunden übergeben.

2 An der Decke haftende Reste entfernen, bevor die EPDM-Dichtung eingeklebt wird.

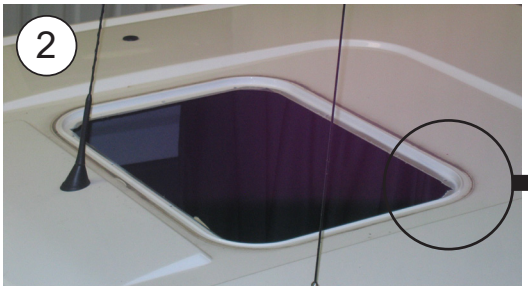

3 Kleben Sie die EPDM-Dichtung 40x40 um den Steg der Lukenöffnung. *(Beachten Sie die Detailbeschreibung zum Beschneiden der Endverbindungskanten der Dichtung).*

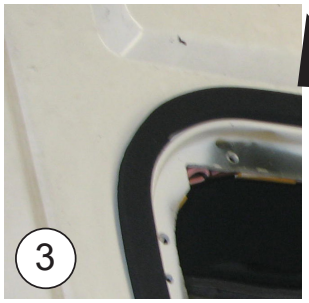

WIE BESCHNEIDET MAN DIE EPDM-DICHTUNG, UM DAS EINSICKERN VON WASSER ZU UNTERBINDEN

A- Dichtung einkleben und 100 mm des Schutzpapiers an jeder Seite überstehen lassen.

B- Die beiden Papierstücke entfernen

C- Kleben Sie die Dichtung ein, indem Sie beide Enden andrücken.

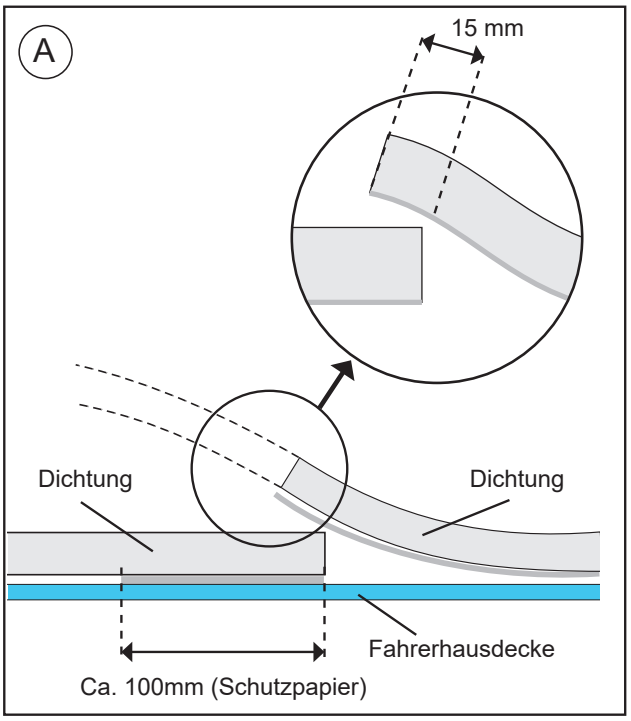

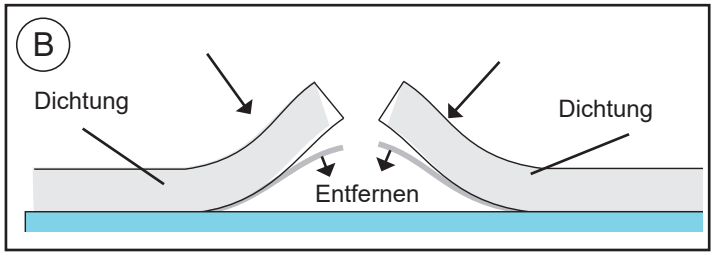

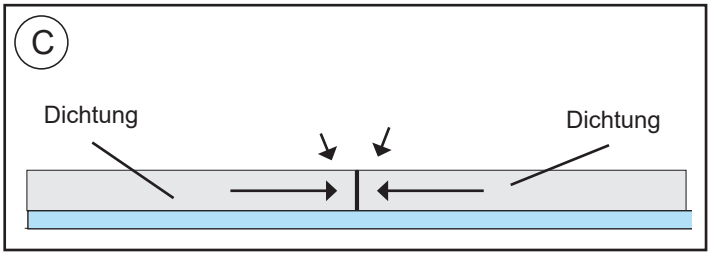

4 (4) Sechskantschrauben M8 L=32 mit Gummiunterlegscheibe Ø 20 und Flachscheibe Ø 8 in die Einsätze der Grundplatte schrauben und anziehen.

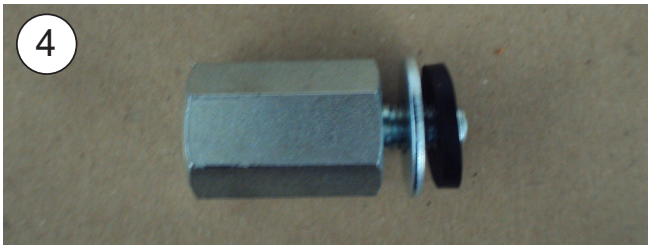

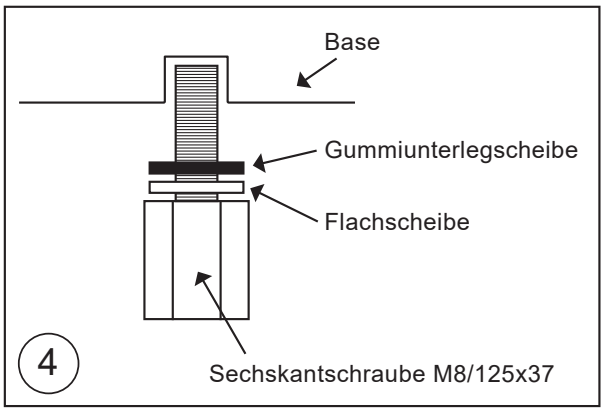

5 (2) Sechskantschrauben M6/100x50 mit Gummiunterlegscheibe Ø 18 und Breitflansch-Flachscheibe Ø 6 in die vorderen Einsätze der Grundplatte schrauben und anziehen.

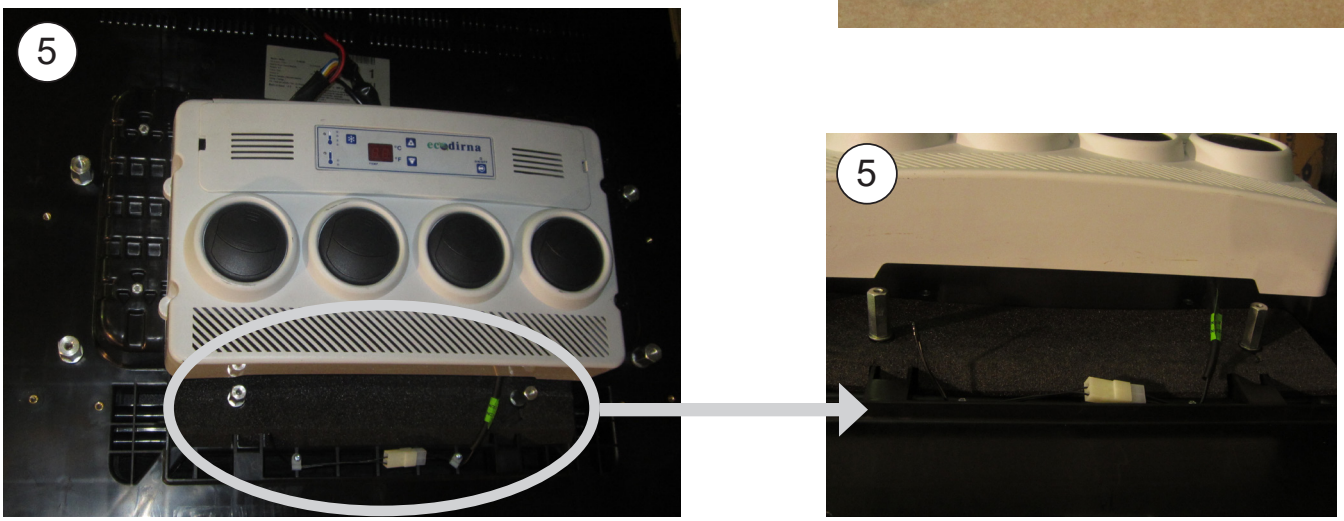

6 **KABINENAUSSENSEITE:**

Slimfit in der Lukenaussparung auf der EPDM-Dichtung positionieren.

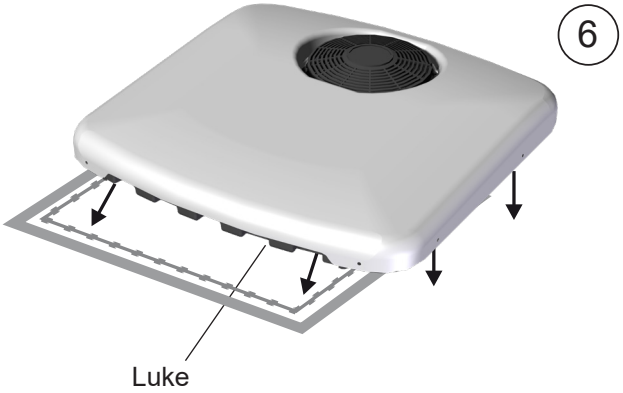

7 Halterungen mit (4) Schrauben 8/125x55, (4) Breitflansch-Flachscheiben Ø 8 und (4) Grower-Scheiben Ø 8 positionieren und in Sechskant-Verbindungsmuttern Ø 8 einschrauben.

8 Konsole an der inneren Luftverteilertafel positionieren und Gerät an geeigneter Stelle zentrieren.

Achtung! Nach dem Zentrieren des Geräts prüfen, ob die Rückführung sich innerhalb der Lukenaussparung befindet, die Gerätegrundplatte die EPDM-Dichtung an allen Stellen abdeckt und die Ablässe sich außerhalb der EPDM-Dichtung befinden!

9 Befestigungsschrauben anziehen, bis die Halterungen an die Sechskant-Verbindungsmuttern M8 anschlagen.

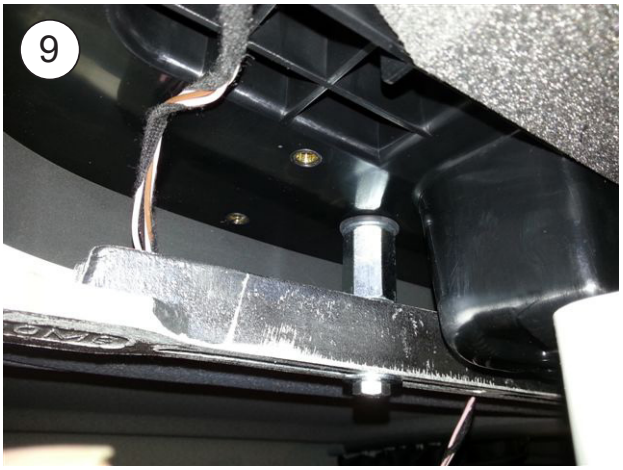

10	Konsole mit (4) Innensechskantschrauben 6/100x15, die in die Sechskant-Verbindungsmuttern M6 und die Einsätze der Grundplatte geschraubt werden, fixieren. **Achtung! Kabel der Originallichter durch die für die Konsole ausgeschnittene Stelle herausziehen!**

11	Originallichter an der Konsole montieren und die Innensechskantschrauben M6 mit (4) Zierkappen abdecken.

Explosionsansicht bis zur Befestigung der Auflagen

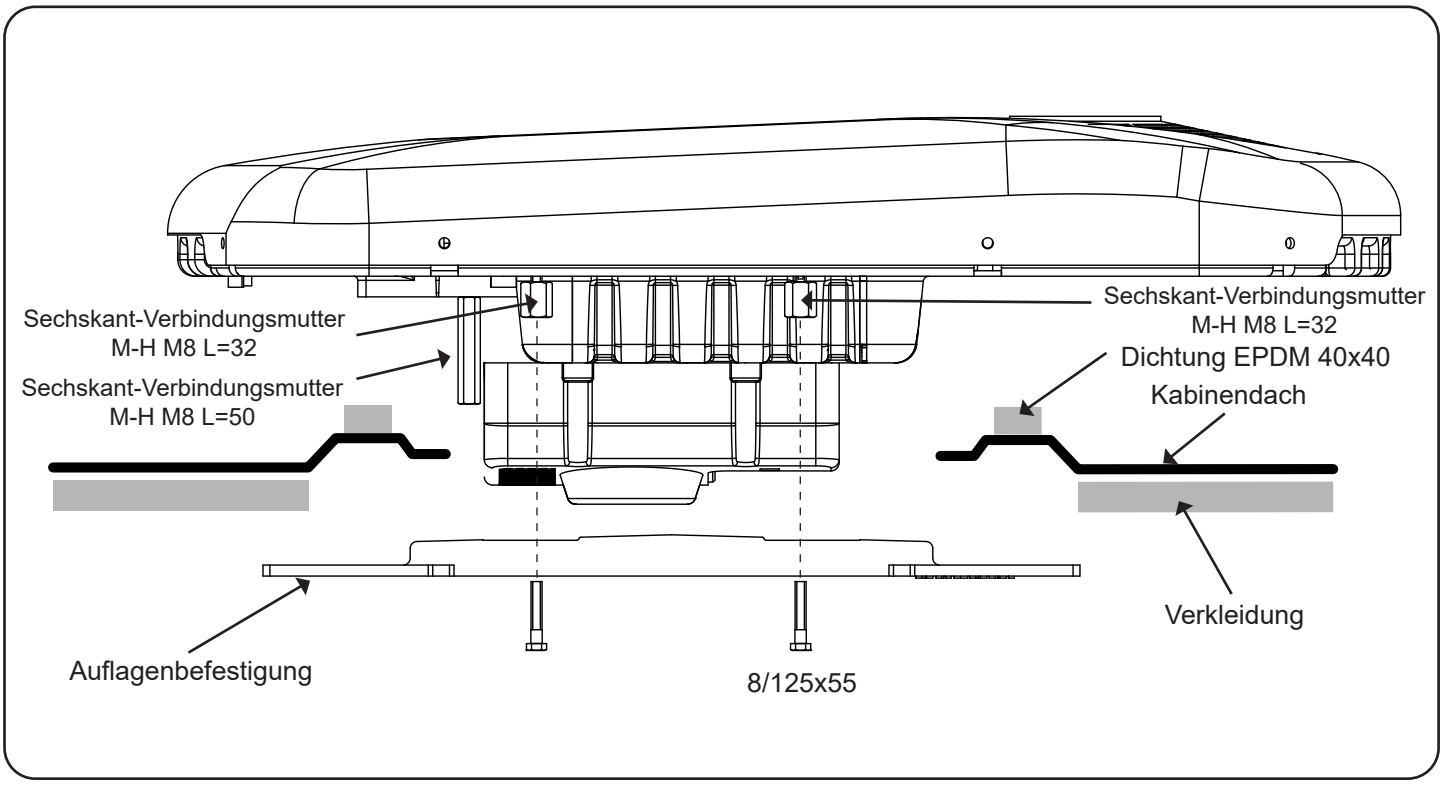

Explosionsseitenansicht bis zur Befestigung der Konsolen

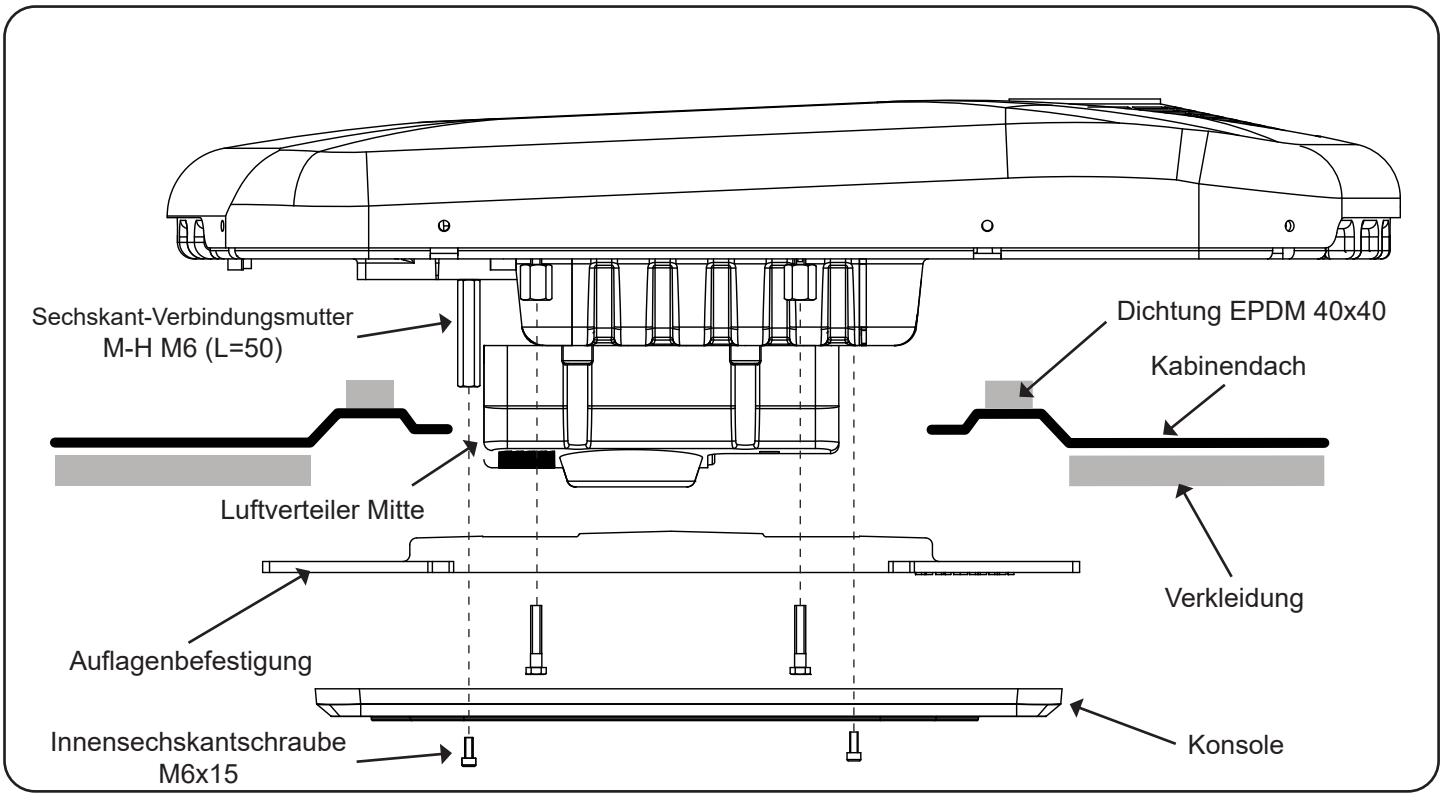

Ausführliche Einleitungen über die Installation der Verkabelungsleitung

1- Netzkabel des Geräts zur Fahrzeugbatterie führen, Kunststoffhalterungen auf der Kabinenhinterseite aufkleben und mit Kabelbindern befestigen; danach das Kabel bei abgeklappter Kabine durch deren Unterseite führen und mit Schellen und Schrauben M4 befestigen bzw. bis zur Batterie mit Kabelbindern. Originalkabeldurchführung verwenden (innerhalb des Auspuffrohrschutzes (A)). (Vor dem Ankleben der Kunststoffhalterungen den Bereich reinigen.) Beim Anschluss der Anlage an die Batterie führt die Anlage einen Test aller Leds durch; auf dem Display erscheint **88--SC** und sie schaltet sich aus.

⚠ **WICHTIGER HINWEIS: Aufgrund des komplexen elektronischen Steuerungssystems der Anlage muss die Stromversorgung direkt von der Fahrzeugbatterie und nicht von einem anderen Versorgungspunkt für sonstiges Fahrzeugzubehör aus erfolgen, wobei darauf zu achten ist, dass beim Anschluss die Polaritäten nicht vertauscht wird.**

⚠ **WICHTIG: Für die Betriebsnahme bitte lesen Sie genau die Vorschriften im Benutzerhandbuch.**

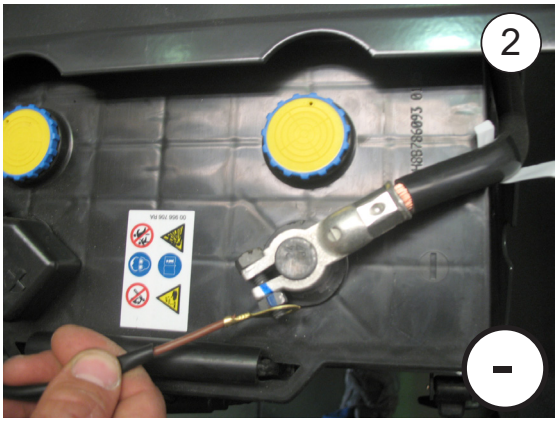

ElektrischeVerkabelung

⚠ WICHTIGER WARNHINWEIS!

Darauf achten, dass die Polaritäten beim Anschluss der Stromversorgung an das Gerät nicht vertauscht werden. Ist dies der Fall, schaltet sich die Elektroniktafel nicht ein und das Gerät funktioniert nicht.

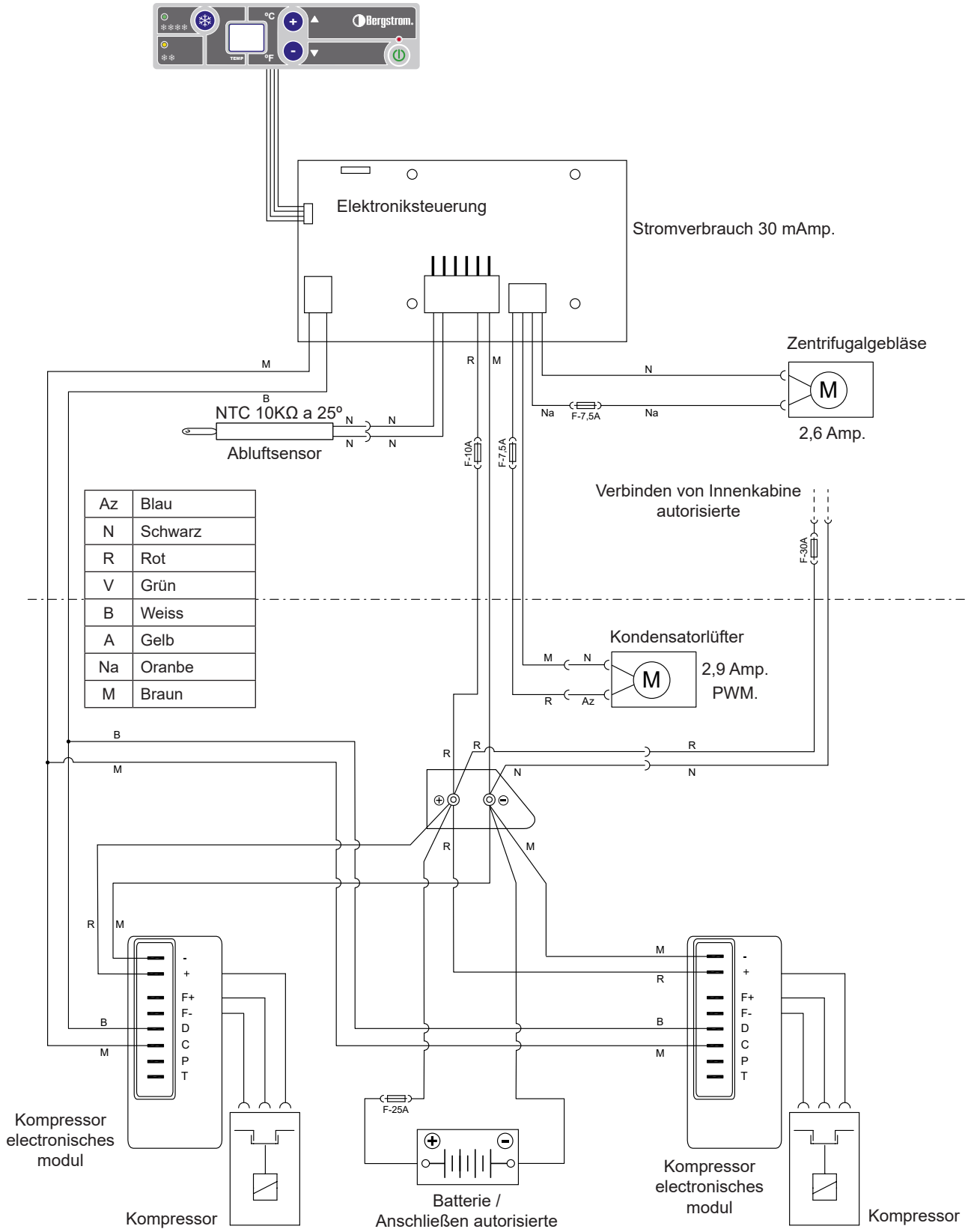

Az	Blau
N	Schwarz
R	Rot
V	Grün
B	Weiss
A	Gelb
Na	Oranbe
M	Braun

Suggerimenti per il montaggio

- Prima di cominciare il montaggio, leggere attentamente le istruzioni e rispettarle nel corso dello stesso.
- Usare gli attrezzi più adatti ad ogni operazione.

Elettricitá

- Scollegare la chiave di contatto.
- Scollegare la batteria prima di cominciare il montaggio.
- Assicurarsi di aver effettuato correttamente l'installazione e il collegamento dei componenti elettrici.

⚠ Attenzione

Se durante il montaggio si inclina l'impianto, prima di rimetterlo in funzione occorre attendere almeno 60 minuti dal momento in cui è di nuovo in posizione orizzontale.

⚠ Attenzione

Quando si installa l'impianto di aria condizionata sul tettuccio, bisogna proteggere la parte superiore della cabina con uno straccio o una coperta per evitare eventuali graffi. Per l'installazione del **Slimfit**, tenere presente che normalmente le cabine munite di oblò dispongono di una struttura abbastanza solida per sostenere il peso dell'impianto. Tuttavia, se così non fosse e se fosse necessario tagliare il tettuccio, o se in presenza di oblò la struttura non fosse abbastanza rigida (se fosse di fibra, plastica, ecc.), è responsabilità dell'installatore decidere se occorre rinforzare il tettuccio per evitare qualsiasi deformazione, rottura o penetrazione d'acqua, ecc., prendendo le misure necessarie per evitarlo.

Attrezzi

Kit di chiavi Torx
Kit di chiavi Allen
Chiave fissa 10, 13, 14
Forbici
Metro a nastro

Documentazione allegata

Istruzioni di montaggio	220AA35382
Guida dell'utente	220AA35378
Soluzione dei problemi	220AA35379
Parti fornite	220RE00182
Garanzia	220AA10017

Simbologia

Fragile

Attenzione alle mani

Tensione elettrica pericolosa

⚠ Avvertenze

⚠ L'installatore deve essere in possesso della formazione necessaria in materia di aria condizionata per veicoli.

⚠ **dirna Bergstrom, s.l.** declina ogni responsabilità per danni o rotture derivanti dall'errata installazione o dall'errato uso dell'impianto o da sostituzioni o modifiche effettuate senza la necessaria autorizzazione per iscritto.

⚠ **Impianto precaricato con gas refrigerante. (*Non manomettere il circuito di gas refrigerante*).**

⚠ Vedi la **procedura di garanzia** del prodotto in **Diagnosi dei problemi**.

⚠ Vedi la **Guida dell'utente** dell'impianto per il corretto funzionamento del telecomando e del pannello di controllo.

⚠ I seguenti documenti devono essere consegnati all'utente una volta conclusa l'installazione: **Guida dell'utente, Garanzia e Diagnosi dei problemi.**

Nei veicoli **TGX cabina XLX con spoiler, non è possibile installare l'impianto**.

Nei veicoli con spoiler (*) le modifiche da eseguire sullo stesso **devono essere autorizzate dal cliente, perciò dirna Bergstrom declina ogni responsabilità** per quanto riguarda la modifica dello spoiler. In caso di autorizzazione delle modifiche da eseguire sullo spoiler, occorre smontare quest'ultimo prima di cominciare l'installazione.

1 Smontare lo spoiler. Smontare il coperchio del tettuccio apribile, gli elementi di fissaggio e consegnarli al cliente.

2 Rimuovere i residui eventualmente rimasti attaccati al tetto prima di incollare la guarnizione EPDM.

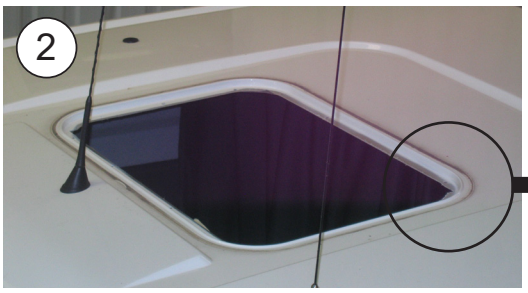

3 Incollare la guarnizione EPDM 40x40 intorno alla sporgenza del vano del tettuccio apribile (*vedi il particolare per tagliare i bordi finali di unione della guarnizione*).

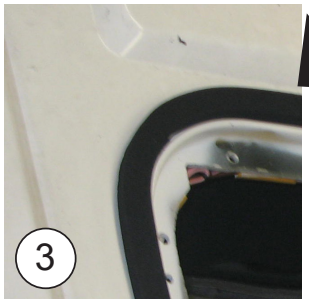

COME TAGLIARE LA GUARNIZIONE EPDM PER EVITARE L'INFILTRAZIONE DELL'ACQUA NELLA CABINA

A- Incollare la guarnizione, lasciando 100 mm di carta protettiva su ogni lato.

B- Rimuovere i due pezzi di carta.

C- Incollare premendo entrambe le estremità.

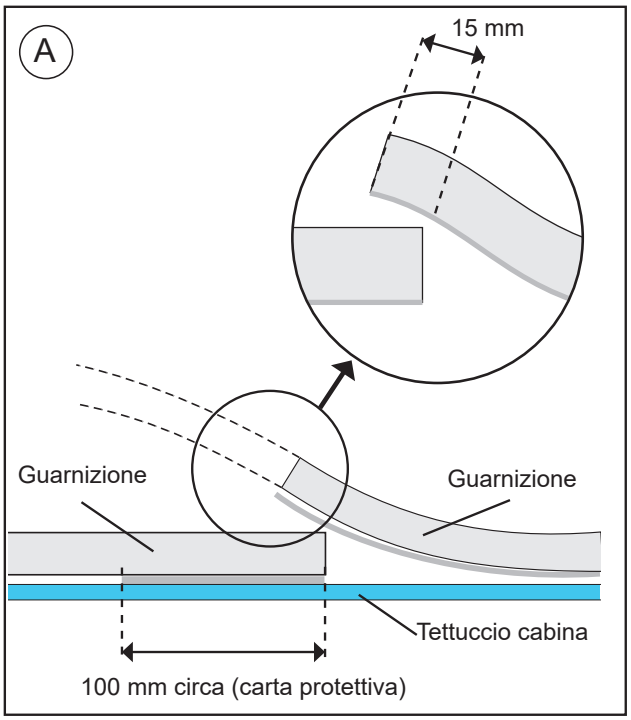

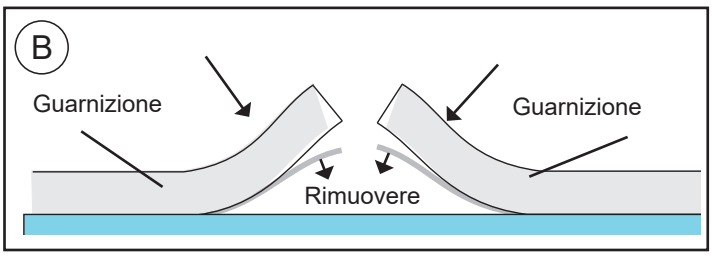

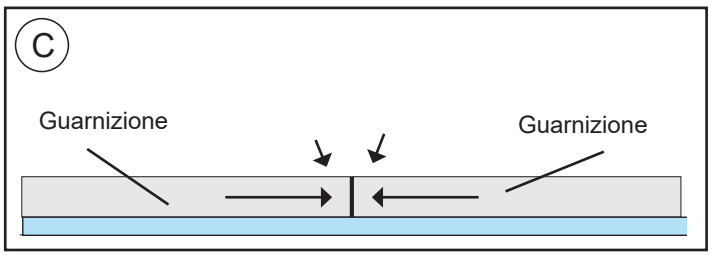

4 Avvitare (4) perni esagonali M8 L=32 con rondella di gomma ø 20, rondella piana ø 8 negli inserti della base e stringere.

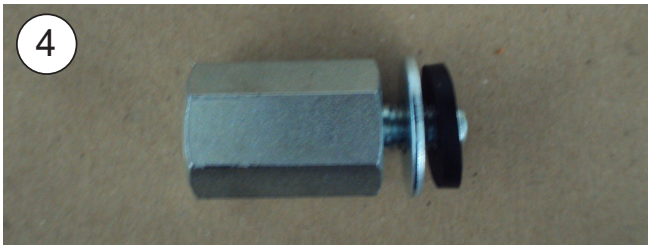

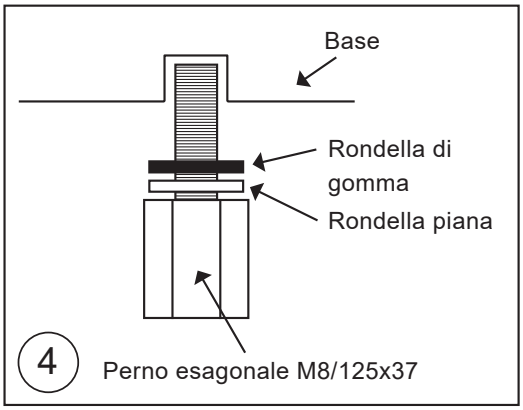

5 Avvitare (2) perni esagonali M6/100x50 con rondella di gomma ø 18, rondella piana ø 6 a testa larga negli inserti della base e stringere.

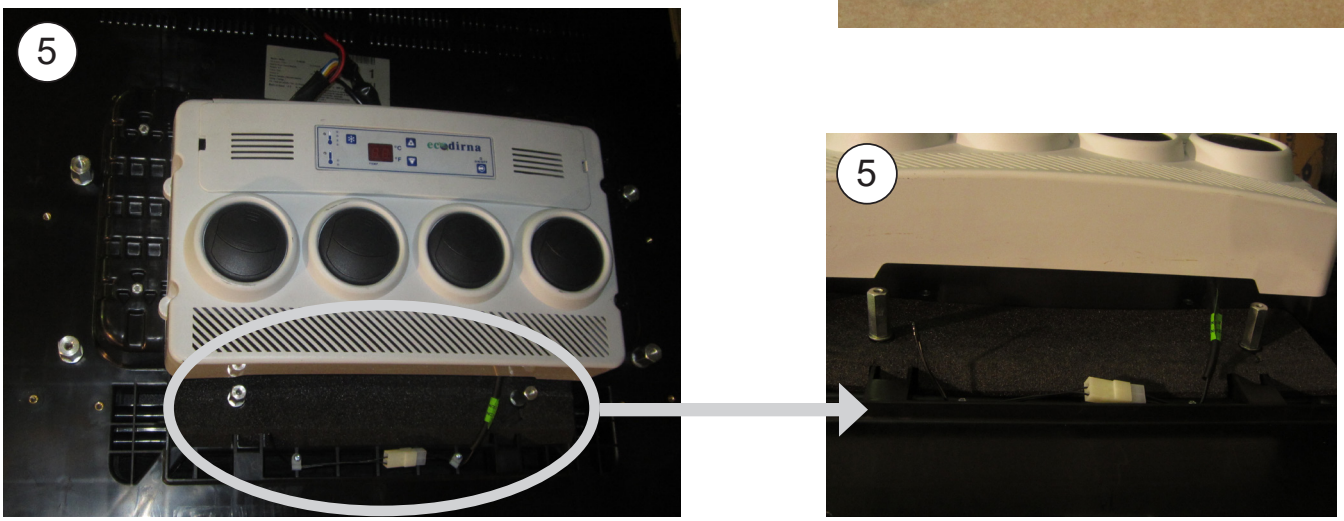

6	**ESTERNO CABINA:** Inserire lo Slimfit nel vano del tettuccio apribile sulla guarnizione in EPDM.

7	Fissare i supporti con (4) viti 8/125x55, (4) rondelle piane Ø 8 a testa larga e (4) rondelle grower Ø 8, avvitando sui perni esagonali Ø 8.

8	Collocare la console nel pannello interno di distribuzione dell'aria e centrare l'impianto per sistemare adeguatamente la console. **Attenzione! Una volta centrato l'impianto, verificare che il ricircolo sia all'interno del vano del tettuccio, che la base dell'impianto copra su tutti i lati la guarnizione in EPDM e che gli scarichi siano all'esterno della guarnizione in EPDM.**

9	Stringere le viti di fissaggio finché i supporti non sono a battuta con i perni esagonali M8.

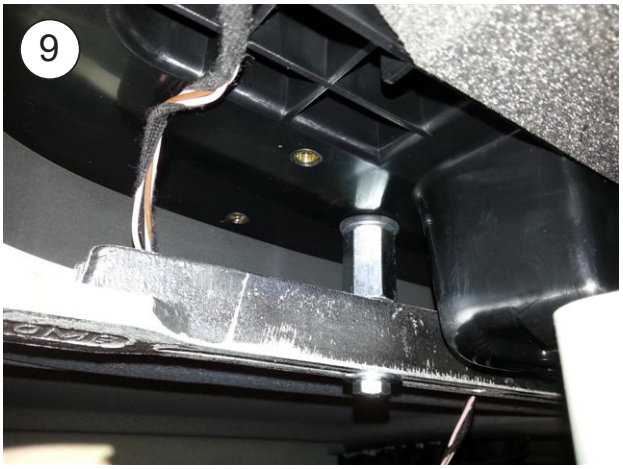

10	Fissare la console con (4) viti a brugola 6/100x15 avvitando sui perni esagonali M6 e gli inserti sulla base. **Attenzione! Estrarre i cablaggi delle luci originali dalle aperture sulla console.**

11	Montare le luci originali sulla console e inserire (4) tappini decorativi sulle viti M6 a brugola.

Esploso fino al fissaggio dei supporti

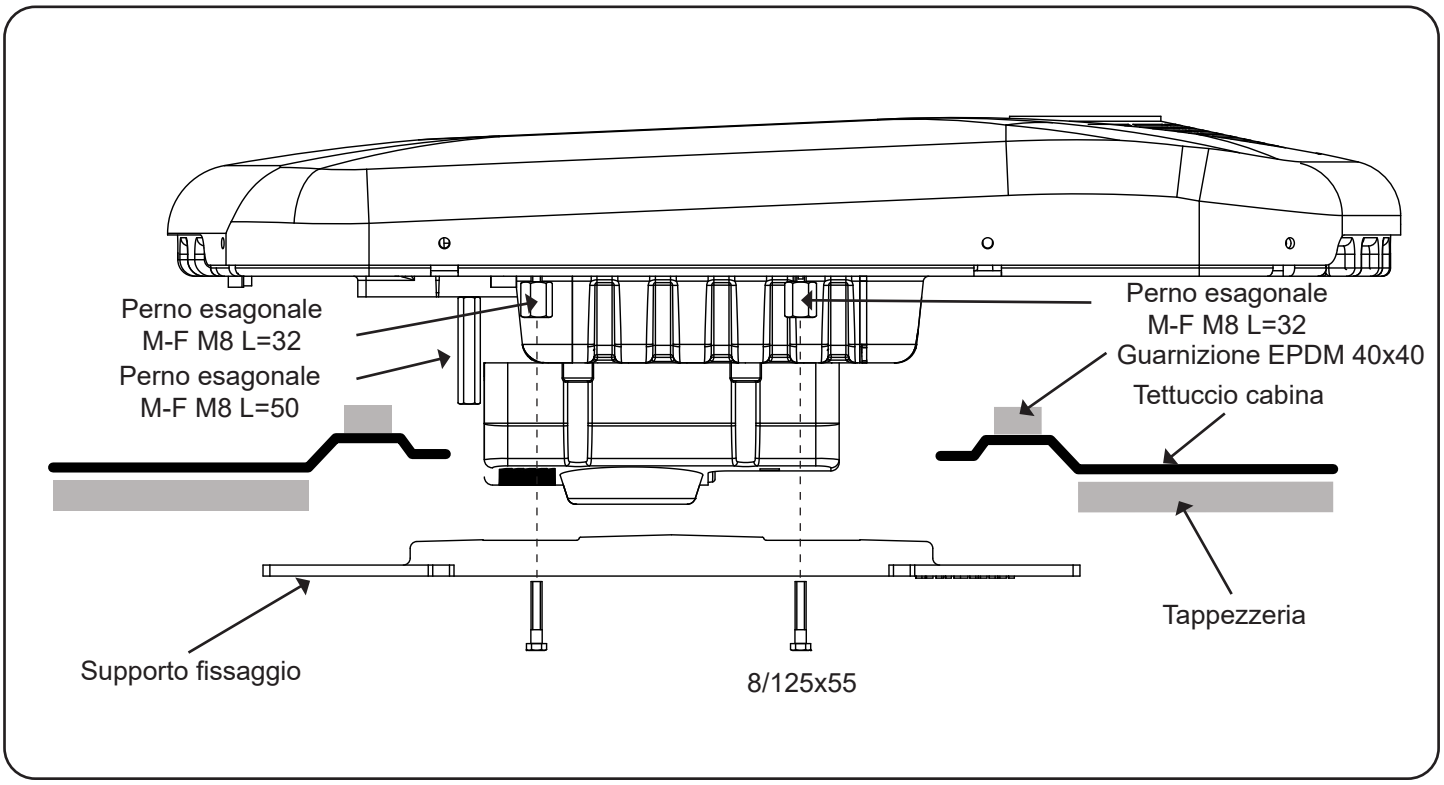

Esploso visto di lato fino al fissaggio delle console

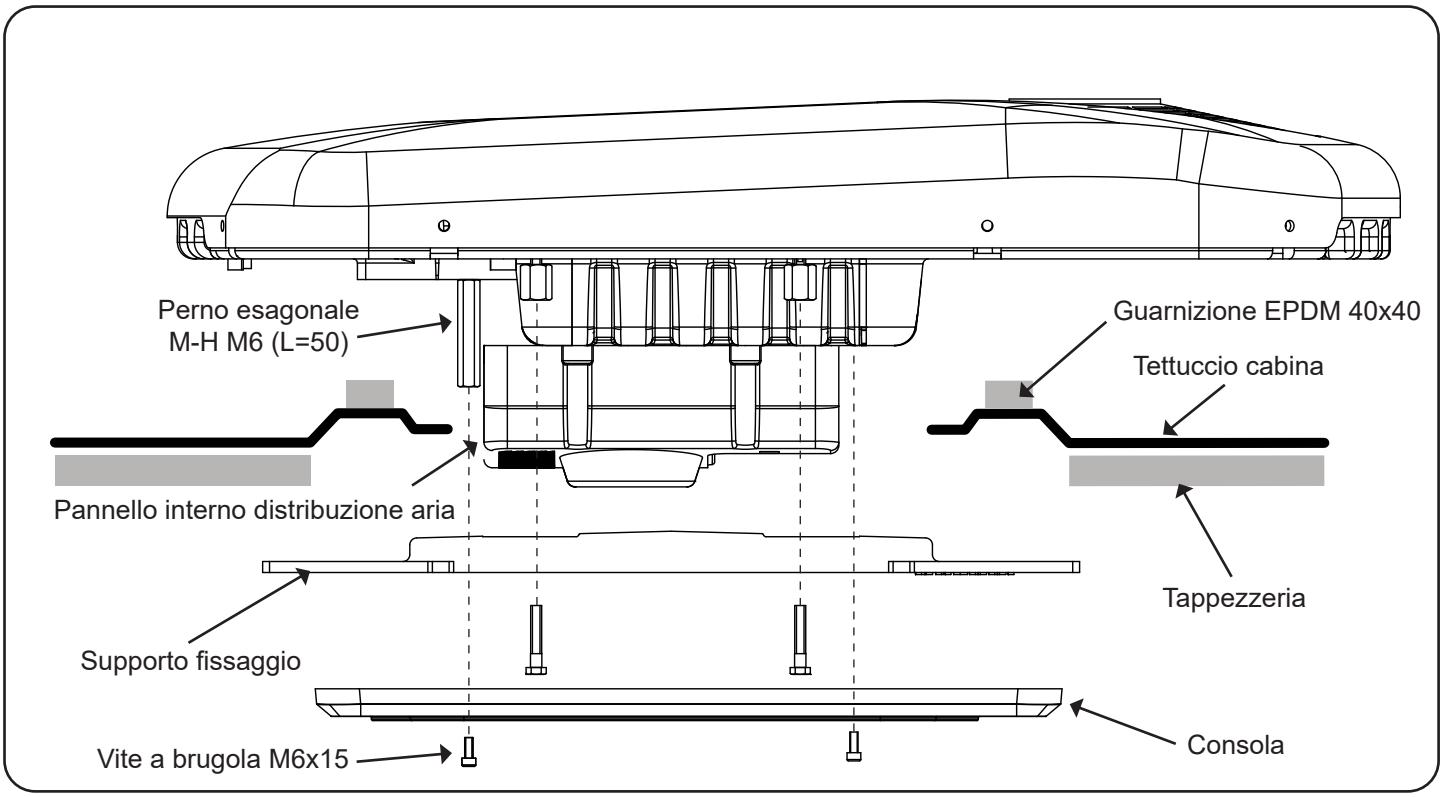

Istruzioni dettagliate
Sull'installazione del cablaggio di alimentazione

1- Condurre il cavo di alimentazione dell'impianto fino alla batteria del veicolo, incollando i supporti di plastica sulla parte posteriore della cabina e fissandolo con le flange; quindi con la cabina ribaltata, far passare il cavo dalla parte inferiore della stessa fissandolo con le ghiere e le viti M4, poi fino alla batteria con le fascette; si deve usare lo stesso passaggio del cablaggio originale. (Pulire bene la zona prima di incollare i supporti di plastica). Quando si collega l'impianto alla batteria, lo stesso esegue un test di tutti i led, sul display si visualizza **88--SC** e poi si spegne.

⚠ **NOTA BENE: Dato il complesso sistema di regolazione elettronica dell'impianto, la corrente deve essere presa direttamente dalla batteria del veicolo, non da qualsiasi altro punto che eroga ad altri accessori del veicolo, facendo attenzione a non invertire la polarità effettuando la connessione (2).**

⚠ **IMPORTANTE: per la messa in funzionamento si dovrà consultare il Manuale dell'Utente.**

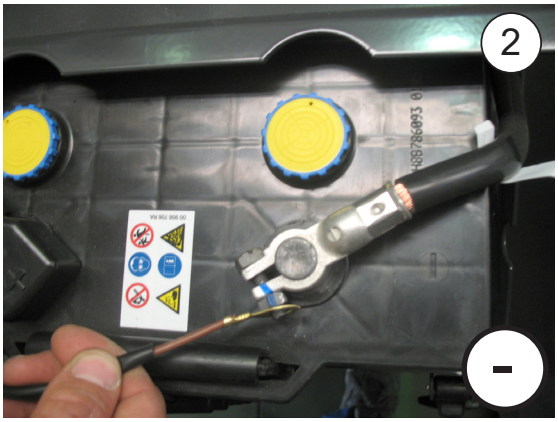

Cablaggio elettrico

AVVISO IMPORTANTE!

Fare attenzione a non invertire le polarità quando si esegue il collegamento dell'impianto. Infatti, in tal caso il quadro comandi non si accende e l'impianto non funziona.

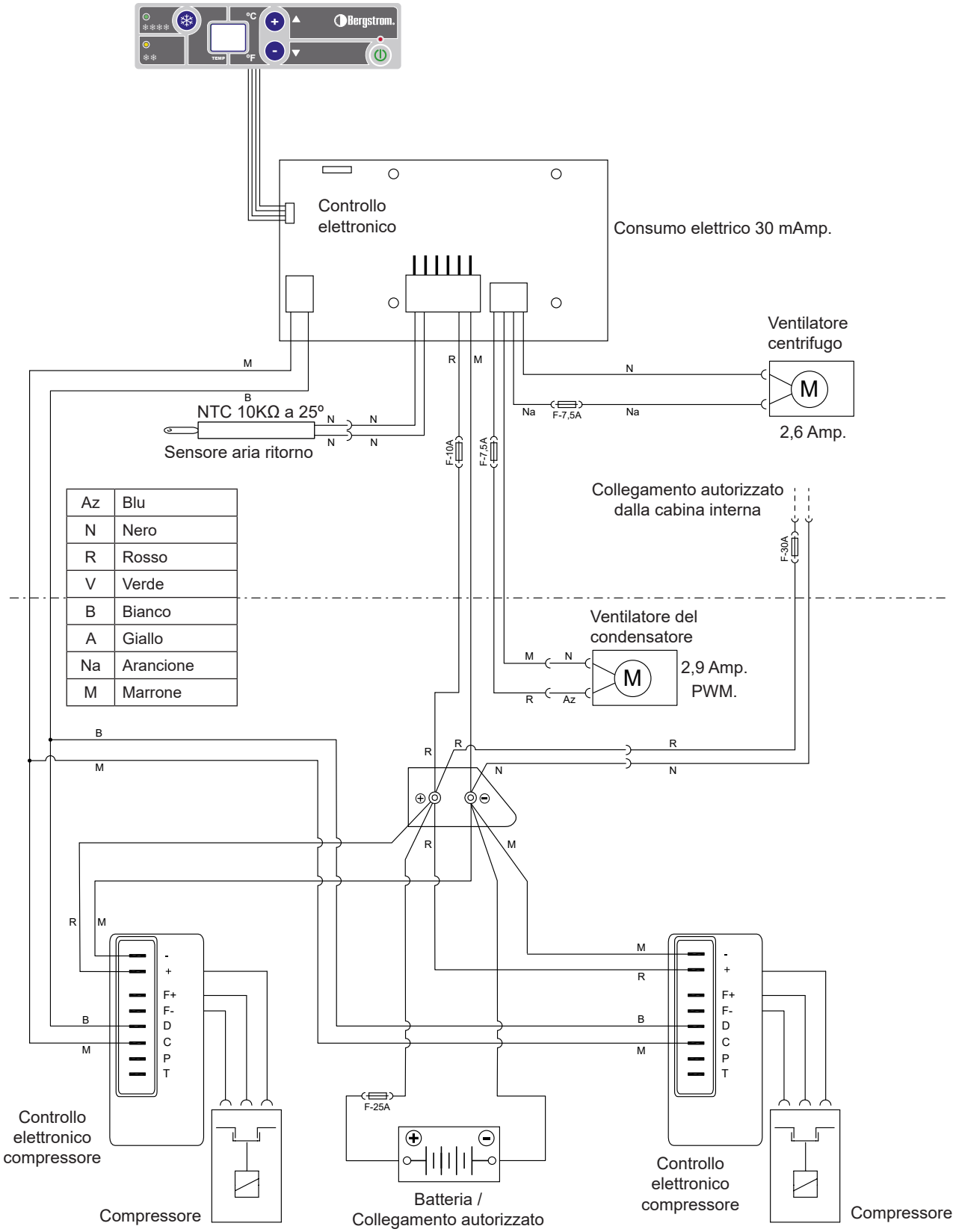

Ed:	02/12/2014
Md:	18/10/2023

e

Francisco Alonso, 6
28806 Alcalá de Henares, Madrid
SPAIN

Contact	Phone	Fax	E-Mail
Sales (Ventas Internacional)	+34 91 8770510	+34 91 8771158	sales@dirna.bergstrominc.com
Comercial Nacional	+34 91 8775841	+34 91 8836321	ventas@dirna.bergstrominc.com
Orders & Deliveries (Logística internacional)	+34 91 8775846	+34 91 8771158	export@dirna.bergstrominc.com
Orders & Deliveries (Logística nacional)	+34 91 8775840	+34 91 8836321	comercial@dirna.bergstrominc.com
Technical Assistance (Internacional)	+49 511 86679681	+49 511 86679710	technicalassistance@dirna.bergstrominc.com
Technical Assistance (Nacional)	+34 91 8775845	+34 91 883 6321	oblanco@dirna.bergstrominc.com

www.bergstromspain.com

⚠	**ATENCIÓN:**	Bergstrom se reserva el derecho de efectuar modificaciones en cualquier momento de los datos contenidos en esta publicación, por razones técnicas o comerciales.
⚠	***NOTE:***	*For technical and commercial reasons, Bergstrom reserves the right to change the data contained in this brochure.*
⚠	**ATTENTION:**	Bergstrom se réserve le droit d´effectuer à tout moment des modifications des données reprises sur cette publication, pour des raisons techniques ou commerciales.
⚠	***HIWEIS:***	*Bergstrom behält sich vor, aus technischen oder kaufmännischen Gründen jederzeit Änderungen der Angaben dieser Veröffentlichung vorzunehmen.*
⚠	**ATTENZIONE:**	Bergstrom si riserva il diritto di effettuare modifiche in qualsiasi momento ai dati contenuti in questa pubblicazione, per motivi tecnici o commerciali.